## Quadro de Cargas

### QGBT-C

| Circ. | Descrição | Qd.Distr. 5970W | 10000W | 34310,2W | 44743,8W | 66558,2W | 77758,2W | 126394,6W | 174365W | Pot. W | Pot. V.A | Demanda (%) | Fat. Pot. | Corr. A | Prot. A | Cond. mm2 | Neutro mm2 | Terra mm2 | Fases ABC | Tensão V | Fase A | Fase B | Fase C |
|---|---|---|---|---|---|---|---|---|---|---|---|---|---|---|---|---|---|---|---|---|---|---|---|
| QD-CA1 | Quadro: QD-CA1 | | 1 | | | | | | | 10000.0 | 13333.3 | 100% | 0.75 | 20.20 | 3P-32 | 10 | 10 | 10 | ABC | 380 | 4444.4 | 4444.4 | 4444.4 |
| QD-CA4 | Quadro: QD-CA4 | | | 1 | | | | | | 34310.2 | 36224.0 | 100% | 0.95 | 54.88 | 3P-63 | 25 | 25 | 16 | ABC | 380 | 19296.2 | 21097.0 | 19461.2 |
| QD-CA5 | Quadro: QD-CA5 | | | | | | 1 | | | 77758.2 | 79606.0 | 100% | 0.98 | 120.62 | 3P-125 | 70 | 70 | 35 | ABC | 380 | 32271.5 | 36293.8 | 38312.5 |
| QD-CA6 | Quadro: QD-CA6 | | | | | 1 | | | | 66558.2 | 69958.5 | 100% | 0.98 | 106.00 | 3P-125 | 70 | 70 | 35 | ABC | 380 | 28276.3 | 29501.4 | 31712.4 |
| QD-CA7 | Quadro: QD-CA7 | | | | 1 | | | | | 44743.8 | 46344.1 | 100% | 0.97 | 70.22 | 3P-80 | 50 | 50 | 25 | ABC | 380 | 19129.1 | 23922.9 | 19520.1 |
| QD-CA8 | Quadro: QD-CA8 | | | | 1 | | | | | 44743.8 | 46344.1 | 100% | 0.97 | 70.22 | 3P-80 | 50 | 50 | 25 | ABC | 380 | 19129.1 | 23922.9 | 19520.1 |
| QD-CA9 | Quadro: QD-CA9 | | | | 1 | | | | | 44743.8 | 46344.1 | 100% | 0.97 | 70.22 | 3P-80 | 50 | 50 | 25 | ABC | 380 | 19129.1 | 23922.9 | 19520.1 |
| QD-CAE | Quadro: QD-CAE | 1 | | | | | | | | 5970.0 | 7462.5 | 100% | 0.80 | 11.31 | 3P-32 | 10 | 10 | 10 | ABC | 380 | 2487.5 | 2487.5 | 2487.5 |
| QDG-CS | Quadro: QDG-CS | | | | | | | 1 | | 126394.6 | 132277.2 | 100% | 0.96 | 200.42 | 3P-225 | 185 | 185 | 95 | ABC | 380 | 59478.1 | 66791.6 | 70789.5 |
| QTA-G | Quadro: QTA-G | | | | | | | | 1 | 174365.0 | 177132.5 | 100% | 0.98 | 268.38 | 3P-350 | 150 | 150 | 70 | ABC | 380 | 90585.7 | 97785.6 | 95391.7 |
| Total | | 1 | 1 | 1 | 3 | 1 | 1 | 1 | 1 | 631587.6 | 655026.0 | | | | | | | | | | 291227.0 | 332170.0 | 321159.5 |
| Aliment. | C=5m QT=2% | | | | | | | | | 631587.6 | 655026.0 | 75% | 0.96 | 744.30 | 3P-800A | 3x150 | 240 | 240 | ABC | 380 | 291227.0 | 332170.0 | 321159.5 |

Potência Demandada: 75% (473690.7 W) (491269.5 V.A)

Corrente nas Fases: A=992.5A B=992.5A C=992.5A

QUADRO GERAL - SUBSOLO 2 - ADMINISTRATIVO - NÃO ESTABILIZADO

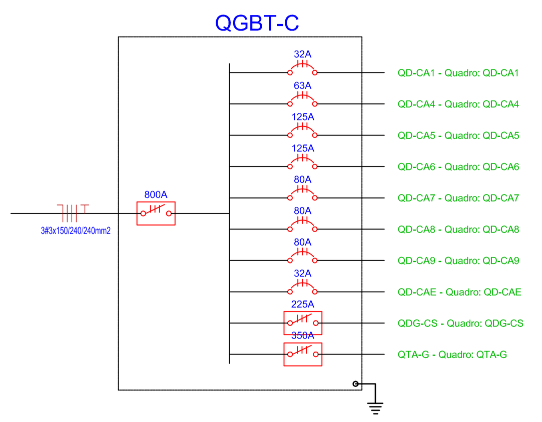


## Quadro de Cargas

### QGBT-E

| Circ. | Descrição | Qd.Distr. 3745W | 11355W | 13240W | 14785W | 15005W | 23185W | 24835W | 38645W | Pot. W | Pot. V.A | Demanda (%) | Fat. Pot. | Corr. A | Prot. A | Cond. mm2 | Neutro mm2 | Terra mm2 | Fases ABC | Tensão V | Fase A | Fase B | Fase C |
|---|---|---|---|---|---|---|---|---|---|---|---|---|---|---|---|---|---|---|---|---|---|---|---|
| QD-EA1 | Quadro: QD-EA1 | 1 | | | | | | | | 3745.0 | 4283.8 | 100% | 0.87 | 6.49 | 3P-32 | 6 | 6 | 6 | ABC | 380 | 1675.0 | 3918.8 | 3100.0 |
| QD-EA2 | Quadro: QD-EA2 | | 1 | | | | | | | 11355.0 | 11768.8 | 100% | 0.96 | 17.83 | 3P-32 | 6 | 6 | 6 | ABC | 380 | 4175.0 | 5687.5 | 5506.3 |
| QD-EA4 | Quadro: QD-EA4 | | | 1 | | | | | | 13240.0 | 13262.5 | 100% | 1.00 | 20.09 | 3P-32 | 10 | 10 | 10 | ABC | 380 | 7400.0 | 8312.5 | 8600.0 |
| QD-EA5 | Quadro: QD-EA5 | | | | | 1 | | | | 15005.0 | 15031.3 | 100% | 1.00 | 22.77 | 3P-32 | 10 | 10 | 10 | ABC | 380 | 9731.3 | 10000.0 | 9400.0 |
| QD-EA6 | Quadro: QD-EA6 | | | | | | 1 | | | 23185.0 | 23206.3 | 100% | 1.00 | 35.16 | 3P-40 | 25 | 25 | 16 | ABC | 380 | 11800.0 | 11906.3 | 11900.0 |
| QD-EA7 | Quadro: QD-EA7 | | | | 1 | | | | | 14785.0 | 14806.3 | 100% | 1.00 | 22.43 | 3P-32 | 16 | 16 | 16 | ABC | 380 | 9606.3 | 9800.0 | 9800.0 |
| QD-EA8 | Quadro: QD-EA8 | | | | 1 | | | | | 14785.0 | 14806.3 | 100% | 1.00 | 22.43 | 3P-32 | 16 | 16 | 16 | ABC | 380 | 9606.3 | 9800.0 | 9800.0 |
| QD-EA9 | Quadro: QD-EA9 | | | | 1 | | | | | 14785.0 | 14806.3 | 100% | 1.00 | 22.43 | 3P-32 | 16 | 16 | 16 | ABC | 380 | 9606.3 | 9800.0 | 9800.0 |
| QD-EA10 | Quadro: QD-EA10 | | | | | | | 1 | | 24835.0 | 26386.3 | 100% | 0.94 | 39.98 | 3P-40 | 25 | 25 | 16 | ABC | 380 | 8766.6 | 9047.9 | 8841.6 |
| QDG-ES | Quadro: QDG-ES | | | | | | | | 1 | 38645.0 | 38775.0 | 100% | 1.00 | 58.75 | 3P-63 | 50 | 50 | 25 | ABC | 380 | 18218.9 | 19512.6 | 18643.8 |
| Total | | 1 | 1 | 1 | 3 | 1 | 1 | 1 | 1 | 174365.0 | 177132.5 | | | | | | | | | | 90585.7 | 97785.6 | 95391.7 |
| Aliment. | C=11.07m QT=2% | | | | | | | | | 5.9 | 6.0 | 100% | 0.98 | 268.38 | 3P-300A | 120 | 70 | 70 | ABC | 380 | 90585.7 | 97785.6 | 95391.7 |

Potência Demandada: 100% (174365.0 W) (177132.5 V.A)

Corrente nas Fases: A=268.4A B=268.4A C=268.4A

QUADRO GERAL - SUBSOLO 3 - ADMINISTRATIVO - ESTABILIZADO

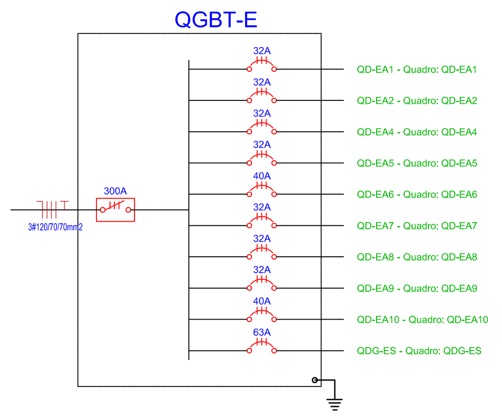


## Quadro de Cargas

### QD-EA1

| Circ. | Descrição | Iluminação 20W | 30W | 35W | Tomadas 100W | Pot. W | Pot. V.A | Demanda (%) | Fat. Pot. | Corr. A | Prot. A | Cond. mm2 | Neutro mm2 | Terra mm2 | Fases ABC | Tensão V | Fase A | Fase B | Fase C |
|---|---|---|---|---|---|---|---|---|---|---|---|---|---|---|---|---|---|---|---|
| 01L.EA1 | ILUMINAÇÃO CIRCULAÇÃO | | | 7 | | 245.0 | 306.3 | 100% | 0.80 | 1.39 | 1P-16A | 1.5 | -- | 1.5 | B | 220 | 0.0 | 306.3 | 0.0 |
| 02L.EA1 | ILUMINAÇÃO GARAGEM | 67 | | | | 1340.0 | 1675.0 | 100% | 0.80 | 7.61 | 1P-16A | 1.5 | -- | 1.5 | A | 220 | 1675.0 | 0.0 | 0.0 |
| 03L.EA1 | ILUMINAÇÃO ESCADARIAS | | 10 | 2 | | 370.0 | 462.5 | 100% | 0.80 | 2.10 | 1P-16A | 1.5 | -- | 1.5 | B | 220 | 0.0 | 462.5 | 0.0 |
| 04L.EA1 | ILUMINAÇÃO LAJE TÉCNICA | 1 | 6 | | | 200.0 | 250.0 | 100% | 0.80 | 1.14 | 1P-16A | 1.5 | -- | 1.5 | B | 220 | 0.0 | 250.0 | 0.0 |
| 05F.EA1 | CONTROLE DE ACESSO | | | | 2 | 200.0 | 200.0 | 100% | 1.00 | 0.91 | 1P-16A | 2.5 | 2.5 | 2.5 | C | 220 | 0.0 | 0.0 | 200.0 |
| 06F.EA1 | TOMADAS DE USO GERAL | | | | 4 | 400.0 | 400.0 | 100% | 1.00 | 1.82 | 1P-16A | 2.5 | 2.5 | 2.5 | C | 220 | 0.0 | 0.0 | 400.0 |
| 07F.EA1 | TOMADAS CÂMERAS DE SEGURANÇA | | | | 5 | 500.0 | 500.0 | 100% | 1.00 | 2.27 | 1P-16A | 2.5 | 2.5 | 2.5 | C | 220 | 0.0 | 0.0 | 500.0 |
| 08L.EA1 | BLOCOS AUTÔNOMOS PPCI | | | | 20 | 2000.0 | 2000.0 | 10% | 1.00 | 9.09 | 1P-16A | 2.5 | 2.5 | 2.5 | C | 220 | 0.0 | 0.0 | 2000.0 |
| 09L.EA1 | BLOCOS AUTÔNOMOS PPCI | | | | 29 | 2900.0 | 2900.0 | 10% | 1.00 | 13.18 | 1P-16A | 2.5 | 2.5 | 2.5 | B | 220 | 0.0 | 2900.0 | 0.0 |
| Total | | 68 | 16 | 9 | 60 | 8155.0 | 8693.8 | | | | | | | | | | 1675.0 | 3918.8 | 3100.0 |
| Aliment. | C=61.68m QT=2% | | | | | 3745.0 | 4283.8 | 100% | 0.87 | 6.49 | 3P-32A | 6 | 6 | 6 | ABC | 380 | 1675.0 | 3918.8 | 3100.0 |

Potência Total (8155.0 W) (8693.8 V.A) Potência Demandada: 45.92% (3745.0 W) (4283.8 V.A)

Corrente nas Fases: A=7.6A B=5.9A C=5.9A

SUBSOLO 3 - ADMINISTRATIVO - ESTABILIZADO

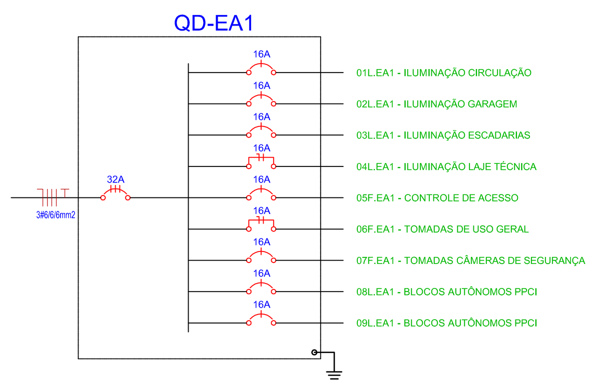


## Quadro de Cargas

### QD-EA2

| Circ. | Descrição | Iluminação 20W | 35W | Tomadas 100W | 7500W | Ar Cond. 500W | Pot. W | Pot. V.A | Demanda (%) | Fat. Pot. | Corr. A | Prot. A | Cond. mm2 | Neutro mm2 | Terra mm2 | Fases ABC | Tensão V | Fase A | Fase B | Fase C |
|---|---|---|---|---|---|---|---|---|---|---|---|---|---|---|---|---|---|---|---|---|
| 01L.EA2 | ILUMINAÇÃO HALL | | 7 | | | | 245.0 | 306.3 | 100% | 0.80 | 1.39 | 1P-16A | 1.5 | -- | 1.5 | C | 220 | 0.0 | 0.0 | 306.3 |
| 02L.EA2 | ILUMINAÇÃO GARAGEM | 67 | | | | | 1340.0 | 1675.0 | 100% | 0.80 | 7.61 | 1P-16A | 1.5 | -- | 1.5 | A | 220 | 1675.0 | 0.0 | 0.0 |
| 03L.EA2 | ILUMINAÇÃO ESCADARIAS | | 2 | | | | 70.0 | 87.5 | 100% | 0.80 | 0.40 | 1P-16A | 1.5 | 1.5 | 1.5 | B | 220 | 0.0 | 87.5 | 0.0 |
| 04F.EA2 | CONTROLE DE ACESSO | | | 3 | | | 300.0 | 300.0 | 100% | 1.00 | 1.36 | 1P-16A | 2.5 | 2.5 | 2.5 | C | 220 | 0.0 | 0.0 | 300.0 |
| 05F.EA2 | TOMADAS DE USO GERAL | | | 4 | | | 400.0 | 400.0 | 100% | 1.00 | 1.82 | 1P-16A | 2.5 | 2.5 | 2.5 | B | 220 | 0.0 | 400.0 | 0.0 |
| 06F.EA2 | PORTÃO ELETRÔNICO | | | | | 1 | 500.0 | 500.0 | 100% | 1.00 | 2.27 | 1P-16A | 2.5 | 2.5 | 2.5 | C | 220 | 0.0 | 0.0 | 500.0 |
| 07F.EA2 | TOMADAS CÂMERA DE SEGURANÇA | | | 6 | | | 600.0 | 600.0 | 100% | 1.00 | 2.73 | 1P-16A | 2.5 | 2.5 | 2.5 | B | 220 | 0.0 | 600.0 | 0.0 |
| 08L.EA2 | BLOCOS AUTÔNOMOS PPCI | | | 19 | | | 1900.0 | 1900.0 | 10% | 1.00 | 8.64 | 1P-16A | 2.5 | 2.5 | 2.5 | C | 220 | 0.0 | 0.0 | 1900.0 |
| 09L.EA2 | BLOCOS AUTÔNOMOS PPCI | | | 21 | | | 2100.0 | 2100.0 | 10% | 1.00 | 9.55 | 1P-16A | 2.5 | 2.5 | 2.5 | B | 220 | 0.0 | 2100.0 | 0.0 |
| 10F.EA2 | BOMBAS ÁGUA POTÁVEL | | | | 1 | | 7500.0 | 7500.0 | 100% | 1.00 | 11.36 | 3P-16A | 2.5 | 2.5 | 2.5 | ABC | 380 | 2500.0 | 2500.0 | 2500.0 |
| Total | | 67 | 9 | 53 | 1 | 1 | 14955.0 | 15368.8 | | | | | | | | | | 4175.0 | 5687.5 | 5506.3 |
| Aliment. | C=51.56m QT=2% | | | | | | | | 100% | 0.96 | 17.83 | 3P-32A | 6 | 6 | 6 | ABC | 380 | 4175.0 | 5687.5 | 5506.3 |

Potência Total (14955.0 W) (15368.8 V.A) Potência Demandada: 75.93% (11355.0 W) (11768.8 V.A)

Corrente nas Fases: A=19.0A B=17.3A C=17.3A

SUBSOLO 2 - ADMINISTRATIVO - ESTABILIZADO

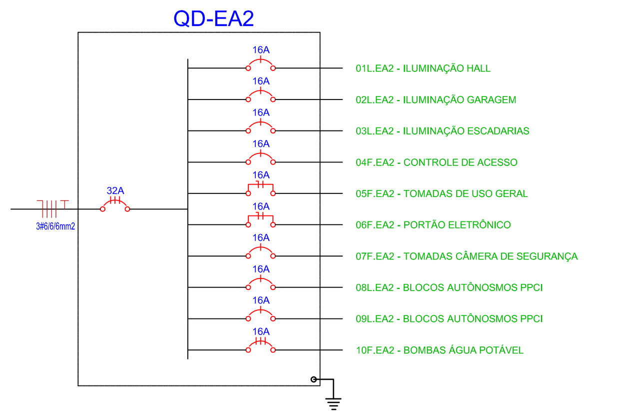


## Quadro de Cargas

### QD-EA3

| Circ. | Descrição | Iluminação 20W | 35W | Tomadas 100W | Pot. W | Pot. V.A | Demanda (%) | Fat. Pot. | Corr. A | Prot. A | Cond. mm2 | Neutro mm2 | Terra mm2 | Fases ABC | Tensão V | Fase A | Fase B | Fase C |
|---|---|---|---|---|---|---|---|---|---|---|---|---|---|---|---|---|---|---|
| 01L.EA3 | ILUMINAÇÃO HALL | | 7 | | 245.0 | 306.3 | 100% | 0.80 | 1.39 | 1P-16A | 1.5 | -- | 1.5 | C | 220 | 0.0 | 0.0 | 306.3 |
| 02L.EA3 | ILUMINAÇÃO GARAGEM | 68 | | | 1360.0 | 1700.0 | 100% | 0.80 | 7.73 | 1P-16A | 1.5 | -- | 1.5 | A | 220 | 1700.0 | 0.0 | 0.0 |
| 03L.EA3 | ILUMINAÇÃO ESCADARIAS | | 2 | | 70.0 | 87.5 | 100% | 0.80 | 0.40 | 1P-16A | 1.5 | 1.5 | 1.5 | B | 220 | 0.0 | 87.5 | 0.0 |
| 04F.EA3 | CONTROLE DE ACESSO | | | 2 | 200.0 | 200.0 | 100% | 1.00 | 0.91 | 1P-16A | 2.5 | 2.5 | 2.5 | B | 220 | 0.0 | 200.0 | 0.0 |
| 05F.EA3 | TOMADAS DE USO GERAL | | | 4 | 400.0 | 400.0 | 100% | 1.00 | 1.82 | 1P-16A | 2.5 | 2.5 | 2.5 | C | 220 | 0.0 | 0.0 | 400.0 |
| 06F.EA3 | TOMADAS CÂMERAS DE SEGURANÇA | | | 5 | 500.0 | 500.0 | 100% | 1.00 | 2.27 | 1P-16A | 2.5 | 2.5 | 2.5 | B | 220 | 0.0 | 500.0 | 0.0 |
| 07L.EA3 | BLOCOS AUTÔNOMOS PPCI | | | 21 | 2100.0 | 2100.0 | 10% | 1.00 | 9.55 | 1P-16A | 2.5 | 2.5 | 2.5 | C | 220 | 0.0 | 0.0 | 2100.0 |
| 08L.EA3 | BLOCOS AUTÔNOMOS PPCI | | | 19 | 1900.0 | 1900.0 | 10% | 1.00 | 8.64 | 1P-16A | 2.5 | 2.5 | 2.5 | B | 220 | 0.0 | 1900.0 | 0.0 |
| Total | | 68 | 9 | 51 | 6775.0 | 7193.8 | | | | | | | | | | 1700.0 | 2687.5 | 2806.3 |
| Aliment. | C=5m QT=2% | | | | 2799.5 | 3168.8 | 100% | 0.88 | 4.80 | 3P-20A | 2.5 | 2.5 | 2.5 | ABC | 380 | 1700.0 | 2687.5 | 2806.3 |

Potência Total (6775.0 W) (7193.8 V.A) Potência Demandada: 46.86% (3175.0 W) (3593.8 V.A)

Corrente nas Fases: A=7.7A B=4.4A C=4.2A

SUBSOLO 1 - ADMINISTRATIVO - ESTABILIZADO

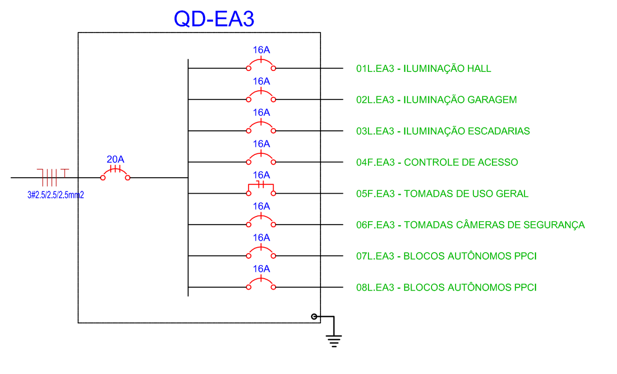


## Quadro de Cargas

### QD-EA4

| Circ. | Descrição | Iluminação 20W | 35W | Tomadas 100W | 200W | 300W | 500W | Pot. W | Pot. V.A | Demanda (%) | Fat. Pot. | Corr. A | Prot. A | Cond. mm2 | Neutro mm2 | Terra mm2 | Fases ABC | Tensão V | Fase A | Fase B | Fase C |
|---|---|---|---|---|---|---|---|---|---|---|---|---|---|---|---|---|---|---|---|---|---|
| 01L.EA4 | ILUMINAÇÃO LAJE TÉCNICA | 1 | 2 | | | | | 90.0 | 112.5 | 100% | 0.80 | 0.51 | 1P-16A | 1.5 | 1.5 | 1.5 | C | 220 | 0.0 | 0.0 | 112.5 |
| 02F.EA4 | CONTROLE DE ACESSO | | | 2 | | | | 200.0 | 200.0 | 100% | 1.00 | 0.91 | 1P-16A | 2.5 | 2.5 | 2.5 | B | 220 | 0.0 | 200.0 | 0.0 |
| 03F.EA4 | CATRACAS DE ACESSO | | | 2 | | | | 200.0 | 200.0 | 100% | 1.00 | 0.91 | 1P-16A | 2.5 | 2.5 | 2.5 | C | 220 | 0.0 | 0.0 | 200.0 |
| 04F.EA4 | TOMADAS COMPUTADORES | | | 7 | | 7 | | 2800.0 | 2800.0 | 50% | 1.00 | 3.68 | 2P-16A | 2.5 | 2.5 | 2.5 | AB | 380 | 1400.0 | 1400.0 | 0.0 |
| 05F.EA4 | TOMADAS COMPUTADORES | | | 6 | | 6 | | 2400.0 | 2400.0 | 50% | 1.00 | 3.16 | 2P-16A | 2.5 | 2.5 | 2.5 | CA | 380 | 1200.0 | 0.0 | 1200.0 |
| 06F.EA4 | TOMADAS COMPUTADORES | | | 7 | | 7 | | 2800.0 | 2800.0 | 50% | 1.00 | 3.68 | 2P-16A | 2.5 | 2.5 | 2.5 | CA | 380 | 1400.0 | 0.0 | 1400.0 |
| 07F.EA4 | TOMADAS COMPUTADORES | | | 4 | | 4 | | 1600.0 | 1600.0 | 50% | 1.00 | 2.11 | 2P-16A | 2.5 | 2.5 | 2.5 | AB | 380 | 800.0 | 800.0 | 0.0 |
| 08F.EA4 | TOMADAS COMPUTADORES | | | 7 | | 7 | | 2800.0 | 2800.0 | 50% | 1.00 | 3.68 | 2P-16A | 2.5 | 2.5 | 2.5 | BC | 380 | 0.0 | 1400.0 | 1400.0 |
| 09F.EA4 | TOMADAS COMPUTADORES | | | 6 | | 6 | | 2400.0 | 2400.0 | 50% | 1.00 | 3.16 | 2P-16A | 2.5 | 2.5 | 2.5 | BC | 380 | 0.0 | 1200.0 | 1200.0 |
| 10F.EA4 | TOMADAS COMPUTADORES | | | 6 | | 6 | | 2400.0 | 2400.0 | 50% | 1.00 | 3.16 | 2P-16A | 2.5 | 2.5 | 2.5 | CA | 380 | 1200.0 | 0.0 | 1200.0 |
| 11F.EA4 | TOMADAS COMPUTADORES | | | 6 | | 6 | | 2400.0 | 2400.0 | 50% | 1.00 | 3.16 | 2P-16A | 2.5 | 2.5 | 2.5 | CA | 380 | 1200.0 | 0.0 | 1200.0 |
| 12F.EA4 | TOMADAS COMPUTADORES | | | 5 | | 5 | | 2000.0 | 2000.0 | 50% | 1.00 | 2.63 | 2P-16A | 2.5 | 2.5 | 2.5 | CA | 380 | 1000.0 | 0.0 | 1000.0 |
| 13F.EA4 | TOMADAS CÂMERAS DE SEGURANÇA | | | 13 | | | | 1300.0 | 1300.0 | 100% | 1.00 | 5.91 | 1P-16A | 2.5 | 2.5 | 2.5 | B | 220 | 0.0 | 1300.0 | 0.0 |
| 14F.EA4 | CENTRAL DE ALARME DE INCÊNDIO | | | | | | 1 | 500.0 | 500.0 | 100% | 1.00 | 2.27 | 1P-16A | 2.5 | 2.5 | 2.5 | A | 220 | 500.0 | 0.0 | 0.0 |
| 15F.EA4 | PORTA AUTOMÁTICA | | | | | | 1 | 500.0 | 500.0 | 50% | 1.00 | 2.27 | 1P-16A | 2.5 | 2.5 | 2.5 | B | 220 | 0.0 | 500.0 | 0.0 |
| 16F.EA4 | CATRACAS DE ACESSO | | | | 4 | | | 800.0 | 800.0 | | 1.00 | 3.64 | 1P-16A | 2.5 | 2.5 | 2.5 | B | 220 | 0.0 | 800.0 | 0.0 |
| Total | | 1 | 2 | 71 | 4 | 54 | 2 | 25190.0 | 25212.5 | | | | | | | | | | 8700.0 | 7600.0 | 8912.5 |
| Aliment. | C=64.98m QT=2% | | | | | | | | | 100% | 1.00 | 20.09 | 3P-32A | 10 | 10 | 10 | ABC | 380 | 8700.0 | 7600.0 | 8912.5 |

Potência Total (25190.0 W) (25212.5 V.A) Potência Demandada: 56.17% (14140.0 W) (14162.5 V.A)

Corrente nas Fases: A=23.9A B=24.2A C=24.1A

TÉRREO - ADMINISTRATIVO - ESTABILIZADO

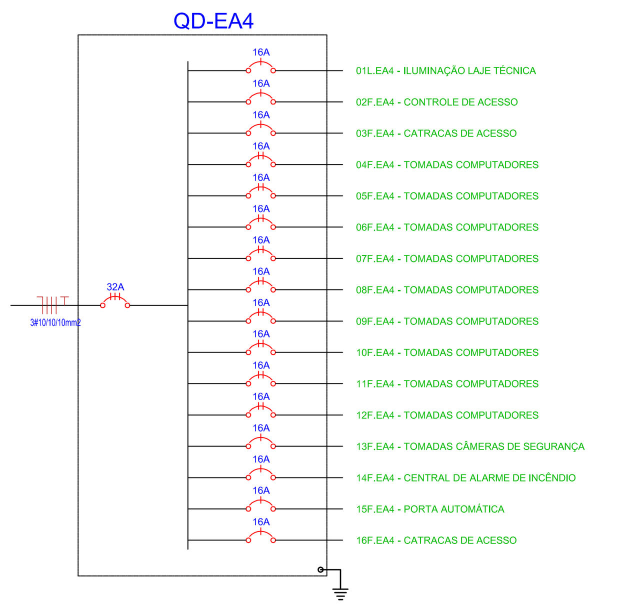


## Quadro de Cargas

### QD-EA5

| Circ. | Descrição | Iluminação 20W | 30W | 35W | Tomadas 100W | 300W | 500W | Pot. W | Pot. V.A | Demanda (%) | Fat. Pot. | Corr. A | Prot. A | Cond. mm2 | Neutro mm2 | Terra mm2 | Fases ABC | Tensão V | Fase A | Fase B | Fase C |
|---|---|---|---|---|---|---|---|---|---|---|---|---|---|---|---|---|---|---|---|---|---|
| 01L.EA5 | ILUMINAÇÃO LAJE TÉCNICA | 2 | 1 | 1 | | | | 105.0 | 131.3 | 100% | 0.80 | 0.60 | 1P-16A | 1.5 | 1.5 | 1.5 | A | 220 | 131.3 | 0.0 | 0.0 |
| 02F.EA5 | TOMADAS COMPUTADORES | | | | 6 | 6 | | 2400.0 | 2400.0 | 50% | 1.00 | 6.32 | 2P-16A | 2.5 | 2.5 | 2.5 | AB | 380 | 1200.0 | 1200.0 | 0.0 |
| 03F.EA5 | TOMADAS COMPUTADORES | | | | 6 | 6 | | 2400.0 | 2400.0 | 50% | 1.00 | 6.32 | 2P-16A | 2.5 | 2.5 | 2.5 | AB | 380 | 1200.0 | 1200.0 | 0.0 |
| 04F.EA5 | TOMADAS COMPUTADORES | | | | 6 | 6 | | 2400.0 | 2400.0 | 50% | 1.00 | 6.32 | 2P-16A | 2.5 | 2.5 | 2.5 | AB | 380 | 1200.0 | 1200.0 | 0.0 |
| 05F.EA5 | TOMADAS COMPUTADORES | | | | 6 | 6 | | 2400.0 | 2400.0 | 50% | 1.00 | 6.32 | 2P-16A | 2.5 | 2.5 | 2.5 | AB | 380 | 1200.0 | 1200.0 | 0.0 |
| 06F.EA5 | TOMADAS COMPUTADORES | | | | 5 | 5 | | 2000.0 | 2000.0 | 50% | 1.00 | 5.26 | 2P-16A | 2.5 | 2.5 | 2.5 | BC | 380 | 0.0 | 1000.0 | 1000.0 |
| 07F.EA5 | TOMADAS COMPUTADORES | | | | 5 | 5 | | 2000.0 | 2000.0 | 50% | 1.00 | 5.26 | 2P-16A | 2.5 | 2.5 | 2.5 | BC | 380 | 0.0 | 1000.0 | 1000.0 |
| 08F.EA5 | TOMADAS COMPUTADORES | | | | 5 | 5 | | 2000.0 | 2000.0 | 50% | 1.00 | 5.26 | 2P-16A | 2.5 | 2.5 | 2.5 | BC | 380 | 0.0 | 1000.0 | 1000.0 |
| 09F.EA5 | TOMADAS COMPUTADORES | | | | 5 | 5 | | 2000.0 | 2000.0 | 50% | 1.00 | 5.26 | 2P-16A | 2.5 | 2.5 | 2.5 | BC | 380 | 0.0 | 1000.0 | 1000.0 |
| 10F.EA5 | TOMADAS COMPUTADORES | | | | 6 | 6 | | 2400.0 | 2400.0 | 50% | 1.00 | 6.32 | 2P-16A | 2.5 | 2.5 | 2.5 | CA | 380 | 1200.0 | 0.0 | 1200.0 |
| 11F.EA5 | TOMADAS COMPUTADORES | | | | 6 | 6 | | 2400.0 | 2400.0 | 50% | 1.00 | 6.32 | 2P-16A | 2.5 | 2.5 | 2.5 | CA | 380 | 1200.0 | 0.0 | 1200.0 |
| 12F.EA5 | TOMADAS COMPUTADORES | | | | 6 | 6 | | 2400.0 | 2400.0 | 50% | 1.00 | 6.32 | 2P-16A | 2.5 | 2.5 | 2.5 | CA | 380 | 1200.0 | 0.0 | 1200.0 |
| 13F.EA5 | TOMADAS COMPUTADORES | | | | 6 | 6 | | 2400.0 | 2400.0 | 50% | 1.00 | 6.32 | 2P-16A | 2.5 | 2.5 | 2.5 | CA | 380 | 1200.0 | 0.0 | 1200.0 |
| 14F.EA5 | PORTA AUTOMÁTICA | | | | | | 2 | 1000.0 | 1000.0 | 50% | 1.00 | 4.55 | 1P-16A | 2.5 | 2.5 | 2.5 | B | 220 | 0.0 | 1000.0 | 0.0 |
| 15F.EA5 | CONTROLE DE ACESSO | | | | 2 | | | 200.0 | 200.0 | 100% | 1.00 | 0.91 | 1P-16A | 2.5 | 2.5 | 2.5 | B | 220 | 0.0 | 200.0 | 0.0 |
| 16F.EA5 | TOMADAS CÂMERA DE SEGURANÇA | | | | 6 | | | 600.0 | 600.0 | 100% | 1.00 | 2.73 | 1P-16A | 2.5 | 2.5 | 2.5 | C | 220 | 0.0 | 0.0 | 600.0 |
| Total | | 2 | 1 | 1 | 76 | 68 | 2 | 29105.0 | 29131.3 | | | | | | | | | | 9731.3 | 10000.0 | 9400.0 |
| Aliment. | C=88.98m QT=2% | | | | | | | 15454.2 | 15481.3 | 100% | 1.00 | 22.77 | 3P-32A | 16 | 16 | 16 | ABC | 380 | 9731.3 | 10000.0 | 9400.0 |

Potência Total (29105.0 W) (29131.3 V.A) Potência Demandada: 51.55% (15005.0 W) (15031.3 V.A)

Corrente nas Fases: A=25.9A B=26.3A C=25.9A

2° PAVIMENTO - ADMINISTRATIVO - ESTABILIZADO

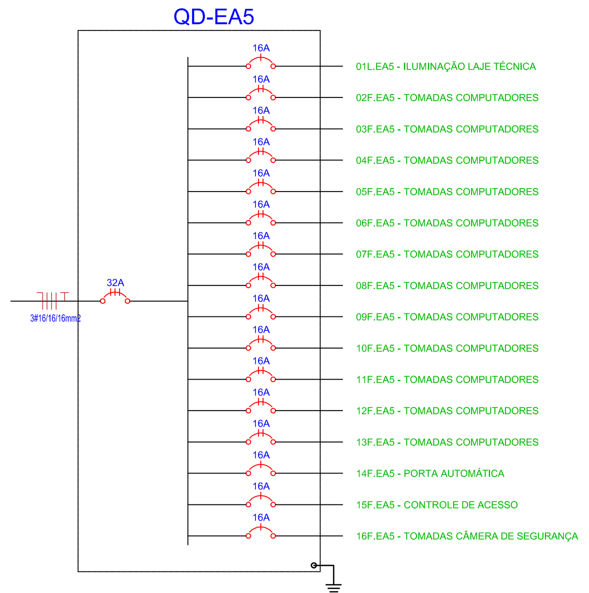


## Quadro de Cargas

### QD-EA6

| Circ. | Descrição | Iluminação 20W | 30W | 35W | Tomadas 100W | 300W | 2000W | 4000W | Pot. W | Pot. V.A | Demanda (%) | Fat. Pot. | Corr. A | Prot. A | Cond. mm2 | Neutro mm2 | Terra mm2 | Fases ABC | Tensão V | Fase A | Fase B | Fase C |
|---|---|---|---|---|---|---|---|---|---|---|---|---|---|---|---|---|---|---|---|---|---|---|
| 01L.EA6 | ILUMINAÇÃO LAJE TÉCNICA | 1 | 1 | 1 | | | | | 85.0 | 106.3 | 100% | 0.80 | 0.48 | 1P-16A | 1.5 | -- | 1.5 | B | 220 | 0.0 | 106.3 | 0.0 |
| 02F.EA6 | TOMADAS COMPUTADORES | | | | 7 | 7 | | | 2800.0 | 2800.0 | 50% | 1.00 | 7.37 | 2P-16A | 2.5 | 2.5 | 2.5 | AB | 380 | 1400.0 | 1400.0 | 0.0 |
| 03F.EA6 | TOMADAS COMPUTADORES | | | | 6 | 6 | | | 2400.0 | 2400.0 | 50% | 1.00 | 6.32 | 2P-16A | 2.5 | 2.5 | 2.5 | AB | 380 | 1200.0 | 1200.0 | 0.0 |
| 04F.EA6 | TOMADAS COMPUTADORES | | | | 6 | 6 | | | 2400.0 | 2400.0 | 50% | 1.00 | 6.32 | 2P-16A | 2.5 | 2.5 | 2.5 | CA | 380 | 1200.0 | 0.0 | 1200.0 |
| 05F.EA6 | TOMADAS COMPUTADORES | | | | 4 | 4 | | | 1600.0 | 1600.0 | 50% | 1.00 | 4.21 | 2P-16A | 2.5 | 2.5 | 2.5 | BC | 380 | 0.0 | 800.0 | 800.0 |
| 06F.EA6 | TOMADAS COMPUTADORES | | | | 4 | 4 | | | 1600.0 | 1600.0 | 50% | 1.00 | 4.21 | 2P-16A | 2.5 | 2.5 | 2.5 | BC | 380 | 0.0 | 800.0 | 800.0 |
| 07F.EA6 | TOMADAS COMPUTADORES | | | | 5 | 5 | | | 2000.0 | 2000.0 | 50% | 1.00 | 5.26 | 2P-16A | 2.5 | 2.5 | 2.5 | BC | 380 | 0.0 | 1000.0 | 1000.0 |
| 08F.EA6 | TOMADAS COMPUTADORES | | | | 7 | 7 | | | 2800.0 | 2800.0 | 50% | 1.00 | 7.37 | 2P-16A | 2.5 | 2.5 | 2.5 | AB | 380 | 1400.0 | 1400.0 | 0.0 |
| 09F.EA6 | TOMADAS COMPUTADORES | | | | 7 | 7 | | | 2800.0 | 2800.0 | 50% | 1.00 | 7.37 | 2P-16A | 2.5 | 2.5 | 2.5 | CA | 380 | 1400.0 | 0.0 | 1400.0 |
| 10F.EA6 | TOMADAS COMPUTADORES | | | | 6 | 6 | | | 2400.0 | 2400.0 | 50% | 1.00 | 6.32 | 2P-16A | 2.5 | 2.5 | 2.5 | CA | 380 | 1200.0 | 0.0 | 1200.0 |
| 11F.EA6 | TOMADAS COMPUTADORES | | | | 6 | 6 | | | 2400.0 | 2400.0 | 50% | 1.00 | 6.32 | 2P-16A | 2.5 | 2.5 | 2.5 | BC | 380 | 0.0 | 1200.0 | 1200.0 |
| 12F.EA6 | TOMADAS CÂMERA DE SEGURANÇA | | | | 3 | | | | 300.0 | 300.0 | 100% | 1.00 | 1.36 | 1P-16A | 2.5 | 2.5 | 2.5 | C | 220 | 0.0 | 0.0 | 300.0 |
| 13F.EA6 | CARGAS CPD 1 | | | | | | | 1 | 4000.0 | 4000.0 | 100% | 1.00 | 6.06 | 3P-16A | 2.5 | 2.5 | 2.5 | ABC | 380 | 1333.3 | 1333.3 | 1333.3 |
| 14F.EA6 | CLIMATIZAÇÃO CPD 1 | | | | | | 1 | | 2000.0 | 2000.0 | 80% | 1.00 | 3.03 | 3P-16A | 2.5 | 2.5 | 2.5 | ABC | 380 | 666.7 | 666.7 | 666.7 |
| 15F.EA6 | CARGAS CPD 2 | | | | | | | 1 | 4000.0 | 4000.0 | 100% | 1.00 | 6.06 | 3P-16A | 2.5 | 2.5 | 2.5 | ABC | 380 | 1333.3 | 1333.3 | 1333.3 |
| 16F.EA6 | CLIMATIZAÇÃO CPD 2 | | | | | | 1 | | 2000.0 | 2000.0 | 80% | 1.00 | 3.03 | 3P-16A | 2.5 | 2.5 | 2.5 | ABC | 380 | 666.7 | 666.7 | 666.7 |
| Total | | 1 | 1 | 1 | 61 | 58 | 2 | 2 | 35585.0 | 35606.3 | | | | | | | | | | 11800.0 | 11906.3 | 11900.0 |
| Aliment. | C=92.98m QT=2% | | | | | | | | 23959.3 | 23981.3 | 100% | 1.00 | 35.16 | 3P-40A | 25 | 25 | 16 | ABC | 380 | 11800.0 | 11906.3 | 11900.0 |

Potência Total (35585.0 W) (35606.3 V.A) Potência Demandada: 65.15% (23185.0 W) (23206.3 V.A)

Corrente nas Fases: A=37.5A B=38.0A C=38.3A

3° PAVIMENTO - ADMINISTRATIVO - ESTABILIZADO

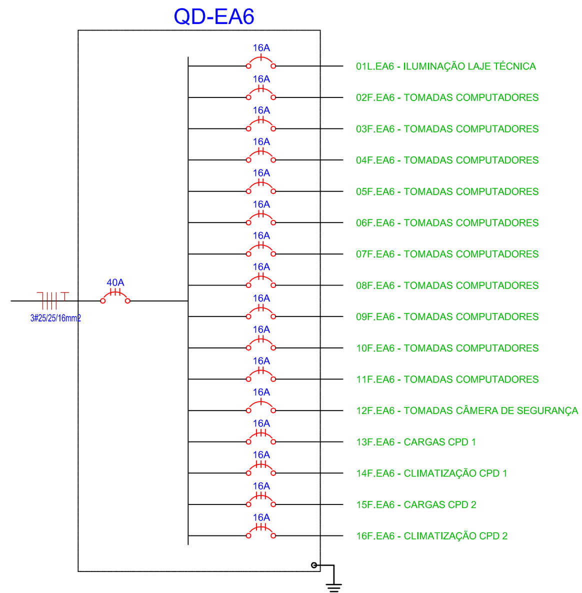


## Quadro de Cargas

### QD-EA7

| Circ. | Descrição | Iluminação 20W | 30W | 35W | Tomadas 100W | 300W | Pot. W | Pot. V.A | Demanda (%) | Fat. Pot. | Corr. A | Prot. A | Cond. mm2 | Neutro mm2 | Terra mm2 | Fases ABC | Tensão V | Fase A | Fase B | Fase C |
|---|---|---|---|---|---|---|---|---|---|---|---|---|---|---|---|---|---|---|---|---|
| 01L.EA7 | ILUMINAÇÃO LAJE TÉCNICA | 1 | 1 | 1 | | | 85.0 | 106.3 | 100% | 0.80 | 0.48 | 1P-16A | 1.5 | -- | 1.5 | A | 220 | 106.3 | 0.0 | 0.0 |
| 02F.EA7 | TOMADAS COMPUTADORES | | | | 4 | 4 | 1600.0 | 1600.0 | 50% | 1.00 | 4.21 | 2P-16A | 2.5 | 2.5 | 2.5 | AB | 380 | 800.0 | 800.0 | 0.0 |
| 03F.EA7 | TOMADAS COMPUTADORES | | | | 6 | 6 | 2400.0 | 2400.0 | 50% | 1.00 | 6.32 | 2P-16A | 2.5 | 2.5 | 2.5 | BC | 380 | 0.0 | 1200.0 | 1200.0 |
| 04F.EA7 | TOMADAS COMPUTADORES | | | | 6 | 6 | 2400.0 | 2400.0 | 50% | 1.00 | 6.32 | 2P-16A | 2.5 | 2.5 | 2.5 | AB | 380 | 1200.0 | 1200.0 | 0.0 |
| 05F.EA7 | TOMADAS COMPUTADORES | | | | 6 | 6 | 2400.0 | 2400.0 | 50% | 1.00 | 6.32 | 2P-16A | 2.5 | 2.5 | 2.5 | CA | 380 | 1200.0 | 0.0 | 1200.0 |
| 06F.EA7 | TOMADAS COMPUTADORES | | | | 7 | 7 | 2800.0 | 2800.0 | 50% | 1.00 | 7.37 | 2P-16A | 2.5 | 2.5 | 2.5 | AB | 380 | 1400.0 | 1400.0 | 0.0 |
| 07F.EA7 | TOMADAS COMPUTADORES | | | | 7 | 7 | 2800.0 | 2800.0 | 50% | 1.00 | 7.37 | 2P-16A | 2.5 | 2.5 | 2.5 | BC | 380 | 0.0 | 1400.0 | 1400.0 |
| 08F.EA7 | TOMADAS COMPUTADORES | | | | 7 | 7 | 2800.0 | 2800.0 | 50% | 1.00 | 7.37 | 2P-16A | 2.5 | 2.5 | 2.5 | BC | 380 | 0.0 | 1400.0 | 1400.0 |
| 09F.EA7 | TOMADAS COMPUTADORES | | | | 6 | 6 | 2400.0 | 2400.0 | 50% | 1.00 | 6.32 | 2P-16A | 2.5 | 2.5 | 2.5 | AB | 380 | 1200.0 | 1200.0 | 0.0 |
| 10F.EA7 | TOMADAS COMPUTADORES | | | | 6 | 6 | 2400.0 | 2400.0 | 50% | 1.00 | 6.32 | 2P-16A | 2.5 | 2.5 | 2.5 | CA | 380 | 1200.0 | 0.0 | 1200.0 |
| 11F.EA7 | TOMADAS COMPUTADORES | | | | 6 | 6 | 2400.0 | 2400.0 | 50% | 1.00 | 6.32 | 2P-16A | 2.5 | 2.5 | 2.5 | BC | 380 | 0.0 | 1200.0 | 1200.0 |
| 12F.EA7 | TOMADAS COMPUTADORES | | | | 7 | 7 | 2800.0 | 2800.0 | 50% | 1.00 | 7.37 | 2P-16A | 2.5 | 2.5 | 2.5 | CA | 380 | 1400.0 | 0.0 | 1400.0 |
| 13F.EA7 | TOMADAS COMPUTADORES | | | | 4 | 4 | 1600.0 | 1600.0 | 50% | 1.00 | 4.21 | 2P-16A | 2.5 | 2.5 | 2.5 | CA | 380 | 800.0 | 0.0 | 800.0 |
| 14F.EA7 | TOMADAS CÂMERA DE SEGURANÇA | | | | 3 | | 300.0 | 300.0 | 100% | 1.00 | 1.36 | 1P-16A | 2.5 | 2.5 | 2.5 | A | 220 | 300.0 | 0.0 | 0.0 |
| Total | | 1 | 1 | 1 | 75 | 72 | 29185.0 | 29206.3 | | | | | | | | | | 9606.3 | 9800.0 | 9800.0 |
| Aliment. | C=96.98m QT=2% | | | | | | 14760.0 | 14781.3 | 100% | 1.00 | 22.43 | 3P-32A | 16 | 16 | 16 | ABC | 380 | 9606.3 | 9800.0 | 9800.0 |

Potência Total (29185.0 W) (29206.3 V.A) Potência Demandada: 50.66% (14785.0 W) (14806.3 V.A)

Corrente nas Fases: A=26.1A B=25.8A C=25.8A

4° PAVIMENTO - ADMINISTRATIVO - ESTABILIZADO

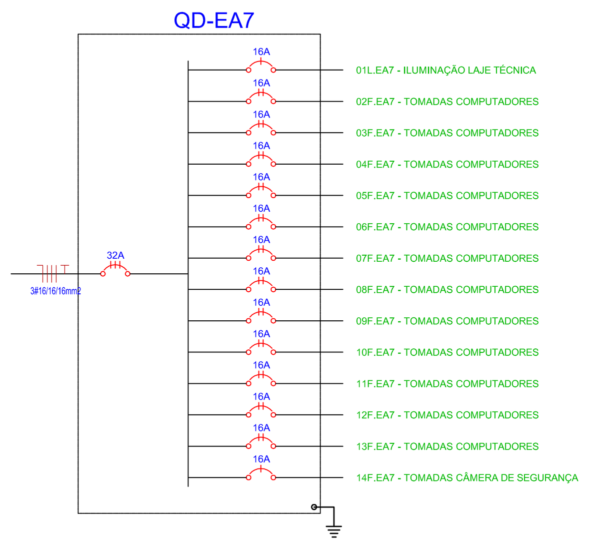


## Quadro de Cargas

### QD-EA8

| Circ. | Descrição | Iluminação 20W | 30W | 35W | Tomadas 100W | 300W | Pot. W | Pot. V.A | Demanda (%) | Fat. Pot. | Corr. A | Prot. A | Cond. mm2 | Neutro mm2 | Terra mm2 | Fases ABC | Tensão V | Fase A | Fase B | Fase C |
|---|---|---|---|---|---|---|---|---|---|---|---|---|---|---|---|---|---|---|---|---|
| 01L.EA7 | ILUMINAÇÃO ESCADARIAS | 1 | 1 | 1 | | | 85.0 | 106.3 | 100% | 0.80 | 0.48 | 1P-16A | 1.5 | -- | 1.5 | A | 220 | 106.3 | 0.0 | 0.0 |
| 02F.EA7 | TOMADAS COMPUTADORES | | | | 4 | 4 | 1600.0 | 1600.0 | 50% | 1.00 | 4.21 | 2P-16A | 2.5 | 2.5 | 2.5 | AB | 380 | 800.0 | 800.0 | 0.0 |
| 03F.EA7 | TOMADAS COMPUTADORES | | | | 6 | 6 | 2400.0 | 2400.0 | 50% | 1.00 | 6.32 | 2P-16A | 2.5 | 2.5 | 2.5 | BC | 380 | 0.0 | 1200.0 | 1200.0 |
| 04F.EA7 | TOMADAS COMPUTADORES | | | | 6 | 6 | 2400.0 | 2400.0 | 50% | 1.00 | 6.32 | 2P-16A | 2.5 | 2.5 | 2.5 | AB | 380 | 1200.0 | 1200.0 | 0.0 |
| 05F.EA7 | TOMADAS COMPUTADORES | | | | 6 | 6 | 2400.0 | 2400.0 | 50% | 1.00 | 6.32 | 2P-16A | 2.5 | 2.5 | 2.5 | CA | 380 | 1200.0 | 0.0 | 1200.0 |
| 06F.EA7 | TOMADAS COMPUTADORES | | | | 7 | 7 | 2800.0 | 2800.0 | 50% | 1.00 | 7.37 | 2P-16A | 2.5 | 2.5 | 2.5 | AB | 380 | 1400.0 | 1400.0 | 0.0 |
| 07F.EA7 | TOMADAS COMPUTADORES | | | | 7 | 7 | 2800.0 | 2800.0 | 50% | 1.00 | 7.37 | 2P-16A | 2.5 | 2.5 | 2.5 | BC | 380 | 0.0 | 1400.0 | 1400.0 |
| 08F.EA7 | TOMADAS COMPUTADORES | | | | 7 | 7 | 2800.0 | 2800.0 | 50% | 1.00 | 7.37 | 2P-16A | 2.5 | 2.5 | 2.5 | BC | 380 | 0.0 | 1400.0 | 1400.0 |
| 09F.EA7 | TOMADAS COMPUTADORES | | | | 6 | 6 | 2400.0 | 2400.0 | 50% | 1.00 | 6.32 | 2P-16A | 2.5 | 2.5 | 2.5 | AB | 380 | 1200.0 | 1200.0 | 0.0 |
| 10F.EA7 | TOMADAS COMPUTADORES | | | | 6 | 6 | 2400.0 | 2400.0 | 50% | 1.00 | 6.32 | 2P-16A | 2.5 | 2.5 | 2.5 | CA | 380 | 1200.0 | 0.0 | 1200.0 |
| 11F.EA7 | TOMADAS COMPUTADORES | | | | 6 | 6 | 2400.0 | 2400.0 | 50% | 1.00 | 6.32 | 2P-16A | 2.5 | 2.5 | 2.5 | BC | 380 | 0.0 | 1200.0 | 1200.0 |
| 12F.EA7 | TOMADAS COMPUTADORES | | | | 7 | 7 | 2800.0 | 2800.0 | 50% | 1.00 | 7.37 | 2P-16A | 2.5 | 2.5 | 2.5 | CA | 380 | 1400.0 | 0.0 | 1400.0 |
| 13F.EA7 | TOMADAS COMPUTADORES | | | | 4 | 4 | 1600.0 | 1600.0 | 50% | 1.00 | 4.21 | 2P-16A | 2.5 | 2.5 | 2.5 | CA | 380 | 800.0 | 0.0 | 800.0 |
| 14F.EA7 | TOMADAS CÂMERA DE SEGURANÇA | | | | 3 | | 300.0 | 300.0 | 100% | 1.00 | 1.36 | 1P-16A | 2.5 | 2.5 | 2.5 | A | 220 | 300.0 | 0.0 | 0.0 |
| Total | | 1 | 1 | 1 | 75 | 72 | 29185.0 | 29206.3 | | | | | | | | | | 9606.3 | 9800.0 | 9800.0 |
| Aliment. | C=100.98m QT=2% | | | | | | 14760.0 | 14781.3 | 100% | 1.00 | 22.43 | 3P-32A | 16 | 16 | 16 | ABC | 380 | 9606.3 | 9800.0 | 9800.0 |

Potência Total (29185.0 W) (29206.3 V.A) Potência Demandada: 50.66% (14785.0 W) (14806.3 V.A)

Corrente nas Fases: A=26.1A B=25.8A C=25.8A

5° PAVIMENTO - ADMINISTRATIVO - ESTABILIZADO

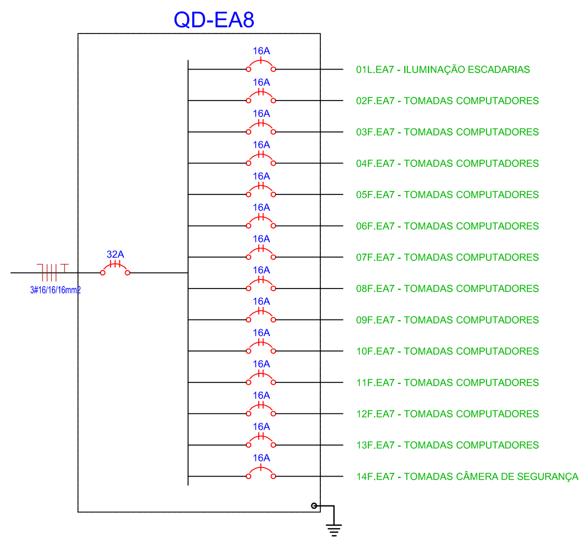


## Quadro de Cargas

### QD-EA9

| Circ. | Descrição | Iluminação 20W | 30W | 35W | Tomadas 100W | 300W | Pot. W | Pot. V.A | Demanda (%) | Fat. Pot. | Corr. A | Prot. A | Cond. mm2 | Neutro mm2 | Terra mm2 | Fases ABC | Tensão V | Fase A | Fase B | Fase C |
|---|---|---|---|---|---|---|---|---|---|---|---|---|---|---|---|---|---|---|---|---|
| 01L.EA7 | ILUMINAÇÃO LAJE TÉCNICA | 1 | 1 | 1 | | | 85.0 | 106.3 | 100% | 0.80 | 0.48 | 1P-16A | 1.5 | -- | 1.5 | A | 220 | 106.3 | 0.0 | 0.0 |
| 02F.EA7 | TOMADAS COMPUTADORES | | | | 4 | 4 | 1600.0 | 1600.0 | 50% | 1.00 | 4.21 | 2P-16A | 2.5 | 2.5 | 2.5 | AB | 380 | 800.0 | 800.0 | 0.0 |
| 03F.EA7 | TOMADAS COMPUTADORES | | | | 6 | 6 | 2400.0 | 2400.0 | 50% | 1.00 | 6.32 | 2P-16A | 2.5 | 2.5 | 2.5 | BC | 380 | 0.0 | 1200.0 | 1200.0 |
| 04F.EA7 | TOMADAS COMPUTADORES | | | | 6 | 6 | 2400.0 | 2400.0 | 50% | 1.00 | 6.32 | 2P-16A | 2.5 | 2.5 | 2.5 | AB | 380 | 1200.0 | 1200.0 | 0.0 |
| 05F.EA7 | TOMADAS COMPUTADORES | | | | 6 | 6 | 2400.0 | 2400.0 | 50% | 1.00 | 6.32 | 2P-16A | 2.5 | 2.5 | 2.5 | CA | 380 | 1200.0 | 0.0 | 1200.0 |
| 06F.EA7 | TOMADAS COMPUTADORES | | | | 7 | 7 | 2800.0 | 2800.0 | 50% | 1.00 | 7.37 | 2P-16A | 2.5 | 2.5 | 2.5 | AB | 380 | 1400.0 | 1400.0 | 0.0 |
| 07F.EA7 | TOMADAS COMPUTADORES | | | | 7 | 7 | 2800.0 | 2800.0 | 50% | 1.00 | 7.37 | 2P-16A | 2.5 | 2.5 | 2.5 | BC | 380 | 0.0 | 1400.0 | 1400.0 |
| 08F.EA7 | TOMADAS COMPUTADORES | | | | 7 | 7 | 2800.0 | 2800.0 | 50% | 1.00 | 7.37 | 2P-16A | 2.5 | 2.5 | 2.5 | BC | 380 | 0.0 | 1400.0 | 1400.0 |
| 09F.EA7 | TOMADAS COMPUTADORES | | | | 6 | 6 | 2400.0 | 2400.0 | 50% | 1.00 | 6.32 | 2P-16A | 2.5 | 2.5 | 2.5 | AB | 380 | 1200.0 | 1200.0 | 0.0 |
| 10F.EA7 | TOMADAS COMPUTADORES | | | | 6 | 6 | 2400.0 | 2400.0 | 50% | 1.00 | 6.32 | 2P-16A | 2.5 | 2.5 | 2.5 | CA | 380 | 1200.0 | 0.0 | 1200.0 |
| 11F.EA7 | TOMADAS COMPUTADORES | | | | 6 | 6 | 2400.0 | 2400.0 | 50% | 1.00 | 6.32 | 2P-16A | 2.5 | 2.5 | 2.5 | BC | 380 | 0.0 | 1200.0 | 1200.0 |
| 12F.EA7 | TOMADAS COMPUTADORES | | | | 7 | 7 | 2800.0 | 2800.0 | 50% | 1.00 | 7.37 | 2P-16A | 2.5 | 2.5 | 2.5 | CA | 380 | 1400.0 | 0.0 | 1400.0 |
| 13F.EA7 | TOMADAS COMPUTADORES | | | | 4 | 4 | 1600.0 | 1600.0 | 50% | 1.00 | 4.21 | 2P-16A | 2.5 | 2.5 | 2.5 | CA | 380 | 800.0 | 0.0 | 800.0 |
| 14F.EA7 | TOMADAS CÂMERA DE SEGURANÇA | | | | 3 | | 300.0 | 300.0 | 100% | 1.00 | 1.36 | 1P-16A | 2.5 | 2.5 | 2.5 | A | 220 | 300.0 | 0.0 | 0.0 |
| Total | | 1 | 1 | 1 | 75 | 72 | 29185.0 | 29206.3 | | | | | | | | | | 9606.3 | 9800.0 | 9800.0 |
| Aliment. | C=104.98m QT=2% | | | | | | 14760.0 | 14781.3 | 100% | 1.00 | 22.43 | 3P-32A | 16 | 16 | 16 | ABC | 380 | 9606.3 | 9800.0 | 9800.0 |

Potência Total (29185.0 W) (29206.3 V.A) Potência Demandada: 50.66% (14785.0 W) (14806.3 V.A)

Corrente nas Fases: A=26.1A B=25.8A C=25.8A

6° PAVIMENTO - ADMINISTRATIVO - ESTABILIZADO

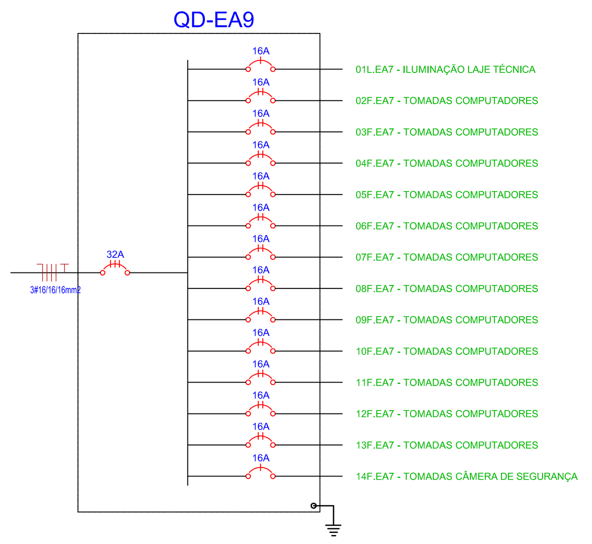


## Quadro de Cargas

### QD-EA10

| Circ. | Descrição | Iluminação 15W | 30W | 35W | Tomadas 100W | 4500W | 10000W | Pot. W | Pot. V.A | Demanda (%) | Fat. Pot. | Corr. A | Prot. A | Cond. mm2 | Neutro mm2 | Terra mm2 | Fases ABC | Tensão V | Fase A | Fase B | Fase C |
|---|---|---|---|---|---|---|---|---|---|---|---|---|---|---|---|---|---|---|---|---|---|
| 01L.EA10 | ILUMINAÇÃO | 7 | | 1 | | | | 140.0 | 175.0 | 100% | 0.80 | 0.80 | 1P-16A | 1.5 | -- | 1.5 | C | 220 | 0.0 | 0.0 | 175.0 |
| 02L.EA10 | ILUMINAÇÃO LAJE TÉCNICA | | 1 | 1 | | | | 65.0 | 81.3 | 100% | 0.80 | 0.37 | 1P-16A | 1.5 | -- | 1.5 | B | 220 | 0.0 | 81.3 | 0.0 |
| 03F.EA10 | TOMADAS CÂMERAS SEGURANÇA | | | | 1 | | | 100.0 | 100.0 | 100% | 1.00 | 0.45 | 1P-16A | 2.5 | 2.5 | 2.5 | A | 220 | 100.0 | 0.0 | 0.0 |
| 04F.EA10 | ELEVADOR 1 | | | | | | 1 | 10000.0 | 10000.0 | 100% | 1.00 | 15.15 | 3P-16A | 2.5 | -- | 2.5 | ABC | 380 | 3333.3 | 3333.3 | 3333.3 |
| 05F.EA10 | ELEVADOR 2 | | | | | | 1 | 10000.0 | 10000.0 | 100% | 1.00 | 15.15 | 3P-16A | 2.5 | -- | 2.5 | ABC | 380 | 3333.3 | 3333.3 | 3333.3 |
| 06L.EA10 | BLOCOS AUTÔNOMOS | | | | 3 | | | 300.0 | 300.0 | 10% | 1.00 | 1.36 | 1P-16A | 2.5 | 2.5 | 2.5 | B | 220 | 0.0 | 300.0 | 0.0 |
| 07F.EA10 | QUADRO DE BOMBAS DE INCÊNDIO | | | | | 1 | | 4500.0 | 6000.0 | 100% | 0.75 | 9.09 | 3P-16A | 2.5 | 2.5 | 2.5 | ABC | 380 | 2000.0 | 2000.0 | 2000.0 |
| Total | | 7 | 1 | 2 | 4 | 1 | 2 | 25105.0 | 26656.3 | | | | | | | | | | 8766.6 | 9047.9 | 8841.6 |
| Aliment. | C=107.13m QT=2% | | | | | | | 19159.5 | 20356.3 | 100% | 0.94 | 39.98 | 3P-40A | 25 | 25 | 16 | ABC | 380 | 8766.6 | 9047.9 | 8841.6 |

Potência Total (25105.0 W) (26656.3 V.A) Potência Demandada: 98.92% (24835.0 W) (26386.3 V.A)

Corrente nas Fases: A=39.8A B=39.9A C=40.2A

COBERTURA - ADMINISTRATIVO - ESTABILIZADO

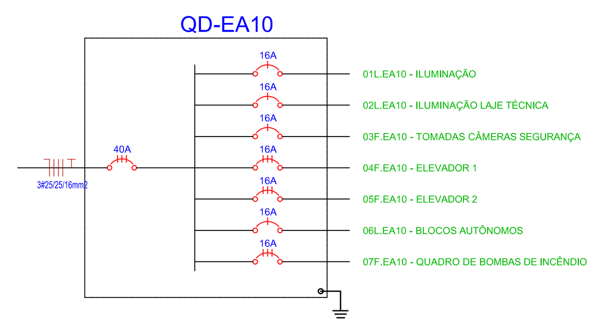


## NOTAS GERAIS

1. AS INFORMAÇÕES CONTIDAS NESTE DESENHO DEVERÃO SEMPRE SER UTILIZADAS EM CONJUNTO COM AQUELAS CONTIDAS NO MEMORIAL DESCRITIVO E DOCUMENTAÇÃO COMPLEMENTAR CORRESPONDENTE.
2. OS CIRCUITOS DEVERÃO SER IDENTIFICADOS ATRAVÉS DE ETIQUETAS INDELÉVEIS, DE PLÁSTICO OU ACRÍLICO, DE COR PRETA, COM LEGENDAS NA COR BRANCA, FIXADAS NO ESPELHO FRONTAL INTERNO.
3. OS QUADROS DEVERÃO POSSUIR PORTA DOCUMENTOS.
4. AS ENTRADAS E SAÍDAS DOS CABOS DEVERÃO SER FEITAS PELA PARTE SUPERIOR E INFERIOR DOS QUADROS, QUE DEVERÃO SER PROVIDOS DE BLOCOS TERMINAIS (BORNES).
5. TODAS AS PARTES VIVAS DEVERÃO FICAR COMPLETAMENTE PROTEGIDAS POR CHAPAS METÁLICAS, DE MODO A NÃO PODEREM SER TOCADAS QUANDO ENERGIZADAS.
6. OS QUADROS E TODOS OS DISPOSITIVOS NELES MONTADOS DEVERÃO POSSUIR PLACAS DE IDENTIFICAÇÃO DE MODO A PERMITIR FÁCIL IDENTIFICAÇÃO.
7. DEVERÃO SER PREVISTOS ESPAÇOS RESERVAS PARA DISJUNTORES.
8. TODAS AS PARTES METÁLICAS DO PAINEL DEVERÃO SER ATERRADAS.
9. DEVE SER VERIFICADA A CARGA DOS EQUIPAMENTOS ELÉTRICOS, GARANTINDO QUE ESTEJA CONFORME O DIAGRAMA UNIFILAR ANTES DA REALIZAÇÃO DA LIGAÇÃO ELÉTRICA. HAVENDO QUALQUER INCONFORMIDADE, DEVE-SE REAVALIAR OS CIRCUITOS PELO RESPONSÁVEL TÉCNICO.
10. PARA ALIMENTADORES E DISJUNTORES GERAIS, VER QUADROS A MONTANTE.
11. TODOS OS QUADROS ELÉTRICOS DEVEM POSSUIR DPS 4x25kA TIPO I+II

## LEGENDA

REPRESENTAÇÃO DOS CIRCUITOS

CONDUTORES FASE
TERRA
CONDUTOR NEUTRO

CORES P/ CONDUTORES ELÉTRICOS

FASE A = PRETO, FASE B = VERMELHO E FASE C = BRANCO
NEUTRO: AZUL CLARO
TERRA: VERDE

ABREVIAÇÕES

| | | | |
|---|---|---|---|
| CP-EL | CAIXA DE PASSAGEM - REDE ELÉTRICA | A | AR CONDICIONADO |
| CP-TL | CAIXA DE PASSAGEM - TELEFONIA/DADOS | DH | DUCHA HIGIÊNICA |
| DET | DETALHE | FE | FORNO ELÉTRICO |
| E | CIRCUITO DE EMERGÊNCIA | LL | LAVADORA DE LOUÇAS |
| F | CIRCUITO DE FORÇA | LR | LAVADORA DE ROUPAS |
| IL | CIRCUITO DE ILUMINAÇÃO | MB | MOTOBOMBA HIDRÁULICA |
| RF | RELÉ FOTOELÉTRICO | MIC | MICROONDAS |
| QDG | QUADRO DE DISTRIBUIÇÃO GERAL | SEC | SECADORA DE ROUPAS |
| QDE | QUADRO DE DISTRIBUIÇÃO DE EMERGÊNCIA | TE | TORNEIRA ELÉTRICA |
| QDF | QUADRO DE DISTRIBUIÇÃO DE FORÇA E ILUMINAÇÃO | VM | VENTILAÇÃO MECÂNICA |

## LEGENDA PARA DISJUNTORES

| | |
|---|---|
| 16A | DISJUNTOR A SECO - DIN CURVA C 16A 1P |
| 32A | DISJUNTOR A SECO - DIN CURVA C 32A 1P |
| 16A | DISJUNTOR DR 30mA - DIN CURVA C 16A 1P |

| | | |
|---|---|---|
| REVISÃO | | |
| REVISÃO | | |
| REVISÃO | | |
| REVISÃO | 25/08/2024 | ADIÇÃO DE NOTA QUANTO AO USO DE DPS |
| REVISÃO | 28/06/2024 | REVISÃO CONFORME COMENTÁRIOS |
| EMISSÃO INICIAL | 03/06/2024 | EMISSÃO INICIAL |

SERVIÇO AUTÔNOMO MUNICIPAL DE ÁGUA E ESGOTO
CAXIAS DO SUL - RS
E-MAIL: samae@samaecaxias.com.br

CONTRATADA
SANTINI E ROCHA ARQUITETOS SOCIEDADE SIMPLES LTDA
RUA MOSTARDEIRO, 992 - CONJ. 03 - PORTO ALEGRE/RS - BAIRRO INDEPENDÊNCIA - CEP 90430-000
FONE: 051 3332-6911
CNPJ: 90.157.553/0001-45

ESPECIALIDADE: ELÉTRICA
ETAPA: PROJETO EXECUTIVO
RESPONSÁVEL TÉCNICO: FELIPE RICHTER LUCAS:00861796080
ENG. FELIPE RICHTER LUCAS - CREA-RS 203503
EQUIPE: ENG. CIVIL GIORDANO LORENCI CREA-RS 174620

OBRA: SEDE ADMINISTRATIVA SAMAE IMPLANTAÇÃO

ENDEREÇO: Rua Visconde de Pelotas, 2256, Madureira - Caxias do Sul/RS

AUTOR DO ANTEPROJETO DE ARQUITETURA: ARQ. SAMUEL DAL PIAZ JACONI CAU- A101836-1 / ENG. LEONERIO DE CASTILHOS CREA 112007-D

ESCALA: S/ESC.

CONTEÚDO: PROJETO ELÉTRICO DIAGRAMAS UNIFILAR GERAIS - ADM - A

PRANCHA: PB-02

15/02/2024

DE-2023-025-UNI-02-Rev02.dwg