Quadro de Cargas

QD-CA1

Circ.	Descrição	Tomadas 1000W	Tomadas 4000W	Tomadas 5000W	Pot. W	Pot. V.A	Demanda (%)	Fat. Pot.	Corr. A	Prot. A	Cond. mm2	Neutro mm2	Terra mm2	Fases ABC	Tensão V	Fase A	Fase B	Fase C
01F.CA1	BOMBAS PRESSURIZAÇÃO ETA	1			1000.0	1333.3	100%	0.75	2.02	3P-16A	2.5	2.5	2.5	ABC	380	444.4	444.4	444.4
02F.CA1	BOMBAS RECALQUE REUSO		1		4000.0	5333.3	100%	0.75	8.08	3P-16A	2.5	2.5	2.5	ABC	380	1777.8	1777.8	1777.8
03F.CA1	ESTAÇÃO DE TRATAMENTO DE AFLUENTES			1	5000.0	6666.7	100%	0.75	10.10	3P-16A	2.5	2.5	2.5	ABC	380	2222.2	2222.2	2222.2
Total		1	1	1	10000.0	13333.3										4444.4	4444.4	4444.4
Aliment.	C=57.89m QT=2%						100%	0.75	20.20	3P-32A	10	10	10	ABC	380	4444.4	4444.4	4444.4

Potência Demandada: 100% (10000.0 W) (13333.3 V.A)

Corrente nas Fases: A=20.2A B=20.2A C=20.2A

SUBSOLO 3 - ADMINISTRATIVO - NÃO ESTABILIZADO

QD-CA1

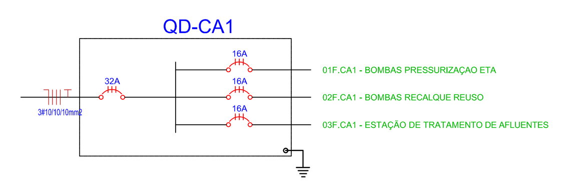

Quadro de Cargas

QD-CA4

Circ.	Descrição	Ilum. 27.5W	Ilum. 35W	Ilum. 94W	Tom. 100W	Tom. 200W	Tom. 600W	Tom. 1200W	Tom. 1500W	Ar 18W	Ar 34W	Ar 121W	Ar 158W	Ar 178W	Ar 203W	Ar 220W	Ar 1100W	Ar 1500W	Ar 5460W	Ar 19300W
01L.CA4	ILUMINAÇÃO CIRCULAÇÕES		23																	
02L.CA4	ILUMINAÇÃO SANITÁRIOS E ÁREA TÉCNICA		13																	
03L.CA4	ILUMINAÇÃO AUDITÓRIO E SALA		45																	
04L.CA4	ILUMINAÇÃO ESCRITÓRIO		54																	
05L.CA4	ILUMINAÇÃO PASSARELA	6		7																
06L.CA4	ILUMINAÇÃO PASSARELA	7		8																
07F.CA4	TOMADAS DE USO GERAL				1		4													
08F.CA4	TOMADAS DE USO GERAL				1		4													
09F.CA4	TOMADAS DE USO GERAL				7	3														
10F.CA4	TOMADAS DE USO GERAL				5	10														
11F.CA4	IMPRESSORA								1											
12F.CA4	IMPRESSORA								1											
13F.CA4	IMPRESSORA								1											
14F.CA4	TOMADAS SANITÁRIOS							2												
15F.CA4	TOMADAS SANITÁRIOS							2												
16A.CA4	CLIMATIZAÇÃO																		1	
17A.CA4	CLIMATIZAÇÃO																			1
18A.CA4	CLIMATIZAÇÃO															1	1			
19A.CA4	CLIMATIZAÇÃO																	1		
20A.CA4	CLIMATIZAÇÃO									1		1	2	2	8					
21A.CA4	VENTILAÇÃO										2	1				1				
22A.CA4	CLIMATIZAÇÃO																1			
23L.CA4	BLOCOS AUTÔNOMOS PPCI				17															
Total		13	135	15	31	13	8	4	3	1	2	2	2	2	8	2	2	1	1	1
Aliment.	C=79.24m QT=2%																			

Circ.	Pot. W	Pot. V.A	Demanda (%)	Fat. Pot.	Corr. A	Prot. A	Cond. mm2	Neutro mm2	Terra mm2	Fases ABC	Tensão V	Fase A	Fase B	Fase C
01L.CA4	805.0	1006.3	100%	0.80	4.57	1P-16A	1.5	--	1.5	B	220	0.0	1006.3	0.0
02L.CA4	455.0	568.8	100%	0.80	2.59	1P-16A	1.5	--	1.5	B	220	0.0	568.8	0.0
03L.CA4	1575.0	1968.8	100%	0.80	8.95	1P-16A	1.5	1.5	1.5	B	220	0.0	1968.8	0.0
04L.CA4	1890.0	2362.5	100%	0.80	10.74	1P-16A	1.5	1.5	1.5	A	220	2362.5	0.0	0.0
05L.CA4	823.0	1028.8	100%	0.80	4.68	1P-16A	2.5	2.5	2.5	C	220	0.0	0.0	1028.8
06L.CA4	944.5	1180.6	100%	0.80	5.37	1P-16A	2.5	2.5	2.5	A	220	1180.6	0.0	0.0
07F.CA4	2500.0	2500.0	30%	1.00	11.36	1P-16A	2.5	2.5	2.5	B	220	0.0	2500.0	0.0
08F.CA4	2500.0	2500.0	30%	1.00	11.36	1P-16A	2.5	2.5	2.5	A	220	2500.0	0.0	0.0
09F.CA4	1300.0	1300.0	30%	1.00	5.91	1P-16A	2.5	2.5	2.5	B	220	0.0	1300.0	0.0
10F.CA4	2500.0	2500.0	30%	1.00	11.36	1P-16A	2.5	2.5	2.5	B	220	0.0	2500.0	0.0
11F.CA4	1500.0	1500.0	30%	1.00	6.82	1P-16A	2.5	2.5	2.5	A	220	1500.0	0.0	0.0
12F.CA4	1500.0	1500.0	30%	1.00	6.82	1P-16A	2.5	2.5	2.5	B	220	0.0	1500.0	0.0
13F.CA4	1500.0	1500.0	30%	1.00	6.82	1P-16A	2.5	2.5	2.5	B	220	0.0	1500.0	0.0
14F.CA4	2400.0	2400.0	30%	1.00	10.91	1P-16A	2.5	2.5	2.5	A	220	2400.0	0.0	0.0
15F.CA4	2400.0	2400.0	30%	1.00	10.91	1P-16A	2.5	2.5	2.5	C	220	0.0	0.0	2400.0
16A.CA4	5460.0	5460.0	70%	1.00	8.27	3P-16A	2.5	2.5	2.5	ABC	380	1820.0	1820.0	1820.0
17A.CA4	19300.0	19300.0	70%	1.00	29.24	3P-32A	6	6	6	ABC	380	6433.3	6433.3	6433.3
18A.CA4	1320.0	1466.7	70%	0.90	6.67	1P-16A	2.5	2.5	2.5	C	220	0.0	0.0	1466.7
19A.CA4	1500.0	1500.0	70%	1.00	6.82	1P-16A	2.5	2.5	2.5	C	220	0.0	0.0	1500.0
20A.CA4	2435.0	2703.6	70%	0.90*	12.29	1P-16A	2.5	2.5	2.5	C	220	0.0	0.0	2703.6
21A.CA4	409.0	409.0	80%	1.00	1.86	1P-16A	2.5	2.5	2.5	C	220	0.0	0.0	409.0
22A.CA4	1100.0	1100.0	80%	1.00	5.00	1P-16A	2.5	2.5	2.5	A	220	1100.0	0.0	0.0
23L.CA4	1700.0	1700.0	10%	1.00	7.73	1P-16A	2.5	2.5	2.5	C	220	0.0	0.0	1700.0
Total	57816.5	59854.8										19296.2	21097.0	19461.2
Aliment.	36385.0	38414.5	100%	0.95	54.88	3P-63A	25	25	16	ABC	380	19296.2	21097.0	19461.2

Potência Total (57816.5 W) (59854.8 V.A) Potência Demandada: 59.34% (34310.2 W) (36224.0 V.A)

Corrente nas Fases: A=55.1A B=55.1A C=54.5A

TÉRREO - ADMINISTRATIVO - NÃO ESTABILIZADO

QD-CA4

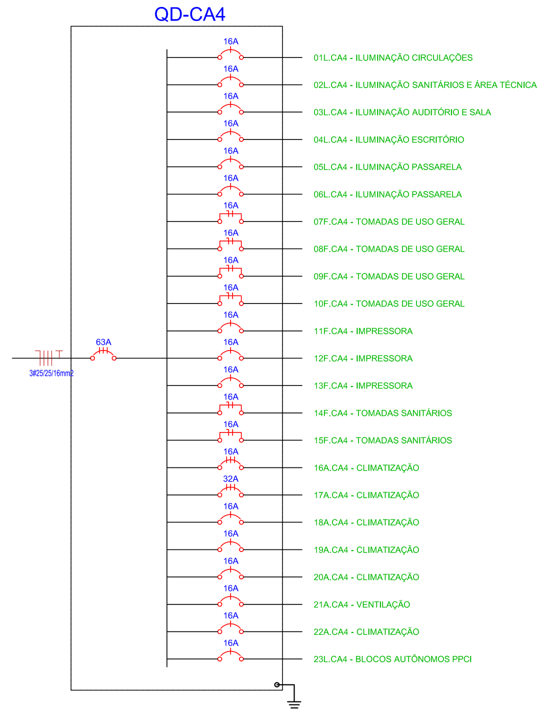

Quadro de Cargas

QD-CA5

Circ.	Descrição	Ilum. 35W	Ilum. 200W	Tom. 100W	Tom. 200W	Tom. 600W	Tom. 1200W	Ar 18W	Ar 40W	Ar 100W	Ar 121W	Ar 158W	Ar 200W	Ar 203W	Ar 220W	Ar 1100W	Ar 3000W	Ar 4850W	Ar 11300W	Ar 12700W	Ar 17800W
01L.CA5	ILUMINAÇÃO ÁREA DE VIVÊNCIA E CIRCULAÇÕES	20																			
02L.CA5	ILUMINAÇÃO SANITÁRIOS	11																			
03L.CA5	ILUMINAÇÃO ESCRITÓRIO NORTE	54																			
04L.CA5	ILUMINAÇÃO ESCRITÓRIO SUL	54																			
05L.CA5	ILUMINAÇÃO LOBBY	42	2																		
06F.CA5	TOMADAS DE USO GERAL			7	6					1											
07F.CA5	TOMADAS DE USO GERAL					4															
08F.CA5	TOMADAS DE USO GERAL					4															
09F.CA5	TOMADAS DE USO GERAL					4															
10F.CA5	TOMADAS DE USO GERAL						2														
11F.CA5	TOMADAS SANITÁRIOS						2														
12F.CA5	TOMADAS COPA VIVÊNCIA						2														
13A.CA5	CLIMATIZAÇÃO								1			5		5							
14A.CA5	CLIMATIZAÇÃO															1					
15A.CA5	CLIMATIZAÇÃO							1			1		2		1						
16A.CA5	CLIMATIZAÇÃO																1				
17A.CA5	CLIMATIZAÇÃO																			1	
18A.CA5	CLIMATIZAÇÃO																				1
19A.CA5	CLIMATIZAÇÃO																				1
20A.CA5	CLIMATIZAÇÃO																	1			
21A.CA5	CLIMATIZAÇÃO																		1		
22A.CA5	CLIMATIZAÇÃO																		1		
23L.CA5	BLOCOS AUTÔNOMOS PPCI			14																	
Total		181	2	21	6	12	6	1	1	1	1	5	2	5	1	1	1	1	2	1	2
Aliment.	C=83.24m QT=2%																				

Circ.	Pot. W	Pot. V.A	Demanda (%)	Fat. Pot.	Corr. A	Prot. A	Cond. mm2	Neutro mm2	Terra mm2	Fases ABC	Tensão V	Fase A	Fase B	Fase C
01L.CA5	700.0	875.0	100%	0.80	3.98	1P-16A	1.5	1.5	1.5	A	220	875.0	0.0	0.0
02L.CA5	385.0	481.3	100%	0.80	2.19	1P-16A	1.5	--	1.5	B	220	0.0	481.3	0.0
03L.CA5	1890.0	2362.5	100%	0.80	10.74	1P-16A	1.5	1.5	1.5	C	220	0.0	0.0	2362.5
04L.CA5	1890.0	2362.5	100%	0.80	10.74	1P-16A	1.5	1.5	1.5	B	220	0.0	2362.5	0.0
05L.CA5	1870.0	2337.5	100%	0.80	10.63	1P-16A	1.5	--	1.5	A	220	2337.5	0.0	0.0
06F.CA5	2000.0	2000.0	30%	1.00	9.09	1P-16A	2.5	2.5	2.5	B	220	0.0	2000.0	0.0
07F.CA5	2400.0	2400.0	30%	1.00	10.91	1P-16A	2.5	2.5	2.5	B	220	0.0	2400.0	0.0
08F.CA5	2400.0	2400.0	30%	1.00	10.91	1P-16A	2.5	2.5	2.5	C	220	0.0	0.0	2400.0
09F.CA5	2400.0	2400.0	30%	1.00	10.91	1P-16A	2.5	2.5	2.5	B	220	0.0	2400.0	0.0
10F.CA5	2400.0	2400.0	30%	1.00	10.91	1P-16A	2.5	2.5	2.5	C	220	0.0	0.0	2400.0
11F.CA5	2400.0	2400.0	30%	1.00	10.91	1P-16A	2.5	2.5	2.5	B	220	0.0	2400.0	0.0
12F.CA5	2400.0	2400.0	30%	1.00	10.91	1P-16A	2.5	2.5	2.5	C	220	0.0	0.0	2400.0
13A.CA5	1845.0	2050.0	80%	0.90	9.32	1P-16A	2.5	2.5	2.5	A	220	2050.0	0.0	0.0
14A.CA5	1100.0	1100.0	80%	1.00	5.00	1P-16A	2.5	2.5	2.5	C	220	0.0	0.0	1100.0
15A.CA5	759.0	759.0	80%	1.00	3.45	1P-16A	2.5	2.5	2.5	A	220	759.0	0.0	0.0
16A.CA5	3000.0	3000.0	80%	1.00	4.55	3P-16A	2.5	--	2.5	ABC	380	1000.0	1000.0	1000.0
17A.CA5	12700.0	12700.0	80%	1.00	19.24	3P-20A	2.5	2.5	2.5	ABC	380	4233.3	4233.3	4233.3
18A.CA5	17800.0	17800.0	80%	1.00	26.97	3P-32A	6	6	6	ABC	380	5933.3	5933.3	5933.3
19A.CA5	17800.0	17800.0	80%	1.00	26.97	3P-32A	6	6	6	ABC	380	5933.3	5933.3	5933.3
20A.CA5	4850.0	4850.0	80%	1.00	7.35	3P-16A	2.5	2.5	2.5	ABC	380	1616.7	1616.7	1616.7
21A.CA5	11300.0	11300.0	80%	1.00	17.12	3P-20A	2.5	2.5	2.5	ABC	380	3766.7	3766.7	3766.7
22A.CA5	11300.0	11300.0	80%	1.00	17.12	3P-20A	2.5	--	2.5	ABC	380	3766.7	3766.7	3766.7
23L.CA5	1400.0	1400.0	10%	1.00	6.36	1P-16A	2.5	2.5	2.5	C	220	0.0	0.0	1400.0
Total	106989.0	108877.8										32271.5	38293.8	38312.5
Aliment.	81484.9	83421.3	100%	0.98	120.62	3P-125A	70	35	35	ABC	380	32271.5	38293.8	38312.5

Potência Total (106989.0 W) (108877.8 V.A) Potência Demandada: 72.68% (77758.2 W) (79606.0 V.A)

Corrente nas Fases: A=120.3A B=120.9A C=120.6A

2° PAVIMENTO - ADMINISTRATIVO - NÃO ESTABILIZADO

QD-CA5

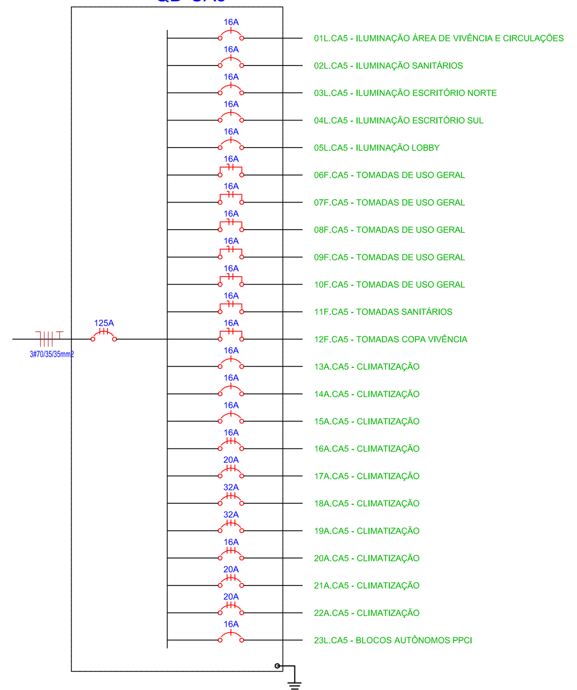

Quadro de Cargas

QD-CA6

Circ.	Descrição	Ilum. 35W	Tom. 100W	Tom. 200W	Tom. 1200W	Ar 18W	Ar 40W	Ar 121W	Ar 150W	Ar 203W	Ar 220W	Ar 1100W	Ar 17800W	Ar 36000W
01L.CA6	ILUMINAÇÃO ÁREA DE VIVÊNCIA E CIRCULAÇÕES	20												
02L.CA6	ILUMINAÇÃO SANITÁRIOS	11												
03L.CA6	ILUMINAÇÃO ESCRITÓRIO NORTE	54												
04L.CA6	ILUMINAÇÃO ESCRITÓRIO SUL	54												
05F.CA6	TOMADAS DE USO GERAL		7	6										
06F.CA6	TOMADAS SANITÁRIOS				2									
07F.CA6	TOMADAS COPA VIVÊNCIA				2									
08A.CA6	CLIMATIZAÇÃO					1				5				
09A.CA6	CLIMATIZAÇÃO						1			5				
10A.CA6	VENTILAÇÃO							1	1		1			
11A.CA6	CLIMATIZAÇÃO											1		
12A.CA6	CLIMATIZAÇÃO												1	
13A.CA6	CLIMATIZAÇÃO												1	
14A.CA6	CLIMATIZAÇÃO													1
15L.CA6	BLOCOS AUTÔNOMOS PPCI		12											
Total		139	19	6	4	1	1	1	1	10	1	1	2	1
Aliment.	C=87.24m QT=2%													

Circ.	Pot. W	Pot. V.A	Demanda (%)	Fat. Pot.	Corr. A	Prot. A	Cond. mm2	Neutro mm2	Terra mm2	Fases ABC	Tensão V	Fase A	Fase B	Fase C
01L.CA6	700.0	875.0	100%	0.80	3.98	1P-16A	1.5	--	1.5	A	220	875.0	0.0	0.0
02L.CA6	385.0	481.3	100%	0.80	2.19	1P-16A	1.5	--	1.5	B	220	0.0	481.3	0.0
03L.CA6	1890.0	2362.5	100%	0.80	10.74	1P-16A	1.5	1.5	1.5	A	220	2362.5	0.0	0.0
04L.CA6	1890.0	2362.5	100%	0.80	10.74	1P-16A	1.5	1.5	1.5	B	220	0.0	2362.5	0.0
05F.CA6	1900.0	1900.0	50%	1.00	8.64	1P-16A	2.5	2.5	2.5	C	220	0.0	0.0	1900.0
06F.CA6	2400.0	2400.0	50%	1.00	10.91	1P-16A	2.5	2.5	2.5	C	220	0.0	0.0	2400.0
07F.CA6	2400.0	2400.0	50%	1.00	10.91	1P-16A	2.5	2.5	2.5	C	220	0.0	0.0	2400.0
08A.CA6	1033.0	1145.8	80%	0.90*	5.21	1P-16A	2.5	2.5	2.5	C	220	0.0	0.0	1145.8
09A.CA6	1055.0	1172.2	80%	0.90	5.33	1P-16A	2.5	2.5	2.5	A	220	1172.2	0.0	0.0
10A.CA6	491.0	491.0	80%	1.00	2.23	1P-16A	2.5	2.5	2.5	B	220	0.0	491.0	0.0
11A.CA6	1100.0	1100.0	80%	1.00	5.00	1P-16A	2.5	2.5	2.5	B	220	0.0	1100.0	0.0
12A.CA6	17800.0	17800.0	80%	1.00	26.97	3P-32A	6	--	6	ABC	380	5933.3	5933.3	5933.3
13A.CA6	17800.0	17800.0	80%	1.00	26.97	3P-32A	6	6	6	ABC	380	5933.3	5933.3	5933.3
14A.CA6	36000.0	36000.0	80%	1.00	54.55	3P-63A	16	--	16	ABC	380	12000.0	12000.0	12000.0
15L.CA6	1200.0	1200.0	10%	1.00	5.45	1P-16A	2.5	2.5	2.5	B	220	0.0	1200.0	0.0
Total	88044.0	89490.3										28276.3	29501.4	31712.4
Aliment.	70135.0	71567.5	100%	0.98	106.00	3P-125A	70	35	35	ABC	380	28276.3	29501.4	31712.4

Potência Total (88044.0 W) (89490.3 V.A) Potência Demandada: 77.87% (68558.2 W) (69958.5 V.A)

Corrente nas Fases: A=105.8A B=106.0A C=106.2A

3° PAVIMENTO - ADMINISTRATIVO - NÃO ESTABILIZADO

QD-CA6

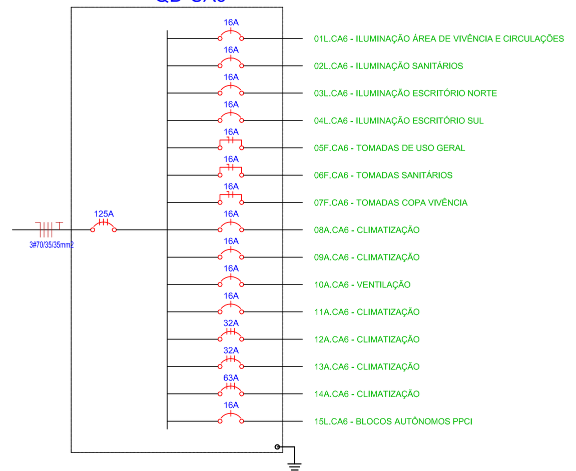

Quadro de Cargas

QD-CA7

Circ.	Descrição	Ilum. 35W	Ilum. 200W	Tom. 100W	Tom. 200W	Tom. 600W	Tom. 1200W	Ar 40W	Ar 100W	Ar 121W	Ar 150W	Ar 203W	Ar 220W	Ar 1500W	Ar 17800W
01L.CA7	ILUMINAÇÃO ÁREA DE VIVÊNCIA E CIRCULAÇÕES	20													
02L.CA7	ILUMINAÇÃO SANITÁRIOS	11													
03L.CA7	ILUMINAÇÃO ESCRITÓRIO NORTE	54													
04L.CA7	ILUMINAÇÃO ESCRITÓRIO SUL	54													
05L.CA7	ILUMINAÇÃO EXTERNA		4												
06F.CA7	TOMADAS DE USO GERAL					4									
07F.CA7	TOMADAS DE USO GERAL			7	8										
08F.CA7	TOMADAS SANITÁRIOS						2								
09F.CA7	TOMADAS COPA VIVÊNCIA						2								
10F.CA7	TOMADAS COPA						2								
11F.CA7	TOMADAS COPA						2								
12A.CA7	CLIMATIZAÇÃO							1	1			10			
13A.CA7	CLIMATIZAÇÃO													1	
14A.CA7	VENTILAÇÃO									1	1		1		
15A.CA7	CLIMATIZAÇÃO														1
16A.CA7	CLIMATIZAÇÃO														1
17L.CA7	BLOCOS AUTÔNOMOS PPCI			12											
Total		139	4	19	8	4	8	1	1	1	1	10	1	1	2
Aliment.	C=91.24m QT=2%														

Circ.	Pot. W	Pot. V.A	Demanda (%)	Fat. Pot.	Corr. A	Prot. A	Cond. mm2	Neutro mm2	Terra mm2	Fases ABC	Tensão V	Fase A	Fase B	Fase C
01L.CA7	700.0	875.0	100%	0.80	3.98	1P-16A	1.5	--	1.5	B	220	0.0	875.0	0.0
02L.CA7	385.0	481.3	100%	0.80	2.19	1P-16A	1.5	--	1.5	B	220	0.0	481.3	0.0
03L.CA7	1890.0	2362.5	100%	0.80	10.74	1P-16A	1.5	1.5	1.5	C	220	0.0	0.0	2362.5
04L.CA7	1890.0	2362.5	100%	0.80	10.74	1P-16A	1.5	1.5	1.5	A	220	2362.5	0.0	0.0
05L.CA7	800.0	1000.0	100%	0.80	4.55	1P-16A	1.5	1.5	1.5	A	220	1000.0	0.0	0.0
06F.CA7	2400.0	2400.0	50%	1.00	10.91	1P-16A	2.5	2.5	2.5	B	220	0.0	2400.0	0.0
07F.CA7	2300.0	2300.0	50%	1.00	10.45	1P-16A	2.5	2.5	2.5	B	220	0.0	2300.0	0.0
08F.CA7	2400.0	2400.0	50%	1.00	10.91	1P-16A	2.5	2.5	2.5	A	220	2400.0	0.0	0.0
09F.CA7	2400.0	2400.0	50%	1.00	10.91	1P-16A	2.5	2.5	2.5	B	220	0.0	2400.0	0.0
10F.CA7	2400.0	2400.0	50%	1.00	10.91	1P-16A	2.5	2.5	2.5	B	220	0.0	2400.0	0.0
11F.CA7	2400.0	2400.0	50%	1.00	10.91	1P-16A	2.5	2.5	2.5	C	220	0.0	0.0	2400.0
12A.CA7	2170.0	2400.0	80%	0.90*	10.91	1P-16A	2.5	2.5	2.5	C	220	0.0	0.0	2400.0
13A.CA7	1500.0	1500.0	80%	1.00	6.82	1P-16A	2.5	2.5	2.5	A	220	1500.0	0.0	0.0
14A.CA7	491.0	491.0	80%	1.00	2.23	1P-16A	2.5	2.5	2.5	C	220	0.0	0.0	491.0
15A.CA7	17800.0	17800.0	80%	1.00	26.97	3P-32A	6	6	6	ABC	380	5933.3	5933.3	5933.3
16A.CA7	17800.0	17800.0	80%	1.00	26.97	3P-32A	6	--	6	ABC	380	5933.3	5933.3	5933.3
17L.CA7	1200.0	1200.0	10%	1.00	5.45	1P-16A	2.5	2.5	2.5	B	220	0.0	1200.0	0.0
Total	60926.0	62572.3										19129.1	23922.9	19520.1
Aliment.	46721.5	48392.5	100%	0.97	70.22	3P-80A	50	25	25	ABC	380	19129.1	23922.9	19520.1

Potência Total (60926.0 W) (62572.3 V.A) Potência Demandada: 73.44% (44743.8 W) (46344.1 V.A)

Corrente nas Fases: A=69.3A B=71.5A C=69.9A

4° PAVIMENTO - ADMINISTRATIVO - NÃO ESTABILIZADO

Quadro de Cargas

QD-CA8

Circ.	Descrição	Ilum. 35W	Ilum. 200W	Tom. 100W	Tom. 200W	Tom. 600W	Tom. 1200W	Ar 40W	Ar 100W	Ar 121W	Ar 150W	Ar 203W	Ar 220W	Ar 1500W	Ar 17800W
01L.CA7	ILUMINAÇÃO ÁREA DE VIVÊNCIA E CIRCULAÇÕES	20													
02L.CA7	ILUMINAÇÃO SANITÁRIOS	11													
03L.CA7	ILUMINAÇÃO ESCRITÓRIO NORTE	54													
04L.CA7	ILUMINAÇÃO ESCRITÓRIO SUL	54													
05L.CA7	ILUMINAÇÃO EXTERNA		4												
06F.CA7	TOMADAS DE USO GERAL					4									
07F.CA7	TOMADAS DE USO GERAL			7	8										
08F.CA7	TOMADAS SANITÁRIOS						2								
09F.CA7	TOMADAS COPA VIVÊNCIA						2								
10F.CA7	TOMADAS COPA						2								
11F.CA7	TOMADAS COPA						2								
12A.CA7	CLIMATIZAÇÃO							1	1			10			
13A.CA7	CLIMATIZAÇÃO													1	
14A.CA7	VENTILAÇÃO									1	1		1		
15A.CA7	CLIMATIZAÇÃO														1
16A.CA7	CLIMATIZAÇÃO														1
17L.CA7	BLOCOS AUTÔNOMOS PPCI			12											
Total		139	4	19	8	4	8	1	1	1	1	10	1	1	2
Aliment.	C=95.24m QT=2%														

Circ.	Pot. W	Pot. V.A	Demanda (%)	Fat. Pot.	Corr. A	Prot. A	Cond. mm2	Neutro mm2	Terra mm2	Fases ABC	Tensão V	Fase A	Fase B	Fase C
01L.CA7	700.0	875.0	100%	0.80	3.98	1P-16A	1.5	--	1.5	B	220	0.0	875.0	0.0
02L.CA7	385.0	481.3	100%	0.80	2.19	1P-16A	1.5	--	1.5	B	220	0.0	481.3	0.0
03L.CA7	1890.0	2362.5	100%	0.80	10.74	1P-16A	1.5	1.5	1.5	C	220	0.0	0.0	2362.5
04L.CA7	1890.0	2362.5	100%	0.80	10.74	1P-16A	1.5	1.5	1.5	A	220	2362.5	0.0	0.0
05L.CA7	800.0	1000.0	100%	0.80	4.55	1P-16A	1.5	1.5	1.5	A	220	1000.0	0.0	0.0
06F.CA7	2400.0	2400.0	50%	1.00	10.91	1P-16A	2.5	2.5	2.5	B	220	0.0	2400.0	0.0
07F.CA7	2300.0	2300.0	50%	1.00	10.45	1P-16A	2.5	2.5	2.5	B	220	0.0	2300.0	0.0
08F.CA7	2400.0	2400.0	50%	1.00	10.91	1P-16A	2.5	2.5	2.5	A	220	2400.0	0.0	0.0
09F.CA7	2400.0	2400.0	50%	1.00	10.91	1P-16A	2.5	2.5	2.5	B	220	0.0	2400.0	0.0
10F.CA7	2400.0	2400.0	50%	1.00	10.91	1P-16A	2.5	2.5	2.5	B	220	0.0	2400.0	0.0
11F.CA7	2400.0	2400.0	50%	1.00	10.91	1P-16A	2.5	2.5	2.5	C	220	0.0	0.0	2400.0
12A.CA7	2170.0	2400.0	80%	0.90*	10.91	1P-16A	2.5	2.5	2.5	C	220	0.0	0.0	2400.0
13A.CA7	1500.0	1500.0	80%	1.00	6.82	1P-16A	2.5	2.5	2.5	A	220	1500.0	0.0	0.0
14A.CA7	491.0	491.0	80%	1.00	2.23	1P-16A	2.5	2.5	2.5	C	220	0.0	0.0	491.0
15A.CA7	17800.0	17800.0	80%	1.00	26.97	3P-32A	6	6	6	ABC	380	5933.3	5933.3	5933.3
16A.CA7	17800.0	17800.0	80%	1.00	26.97	3P-32A	6	--	6	ABC	380	5933.3	5933.3	5933.3
17L.CA7	1200.0	1200.0	10%	1.00	5.45	1P-16A	2.5	2.5	2.5	B	220	0.0	1200.0	0.0
Total	60926.0	62572.3										19129.1	23922.9	19520.1
Aliment.	46721.5	48392.5	100%	0.97	70.22	3P-80A	50	25	25	ABC	380	19129.1	23922.9	19520.1

Potência Total (60926.0 W) (62572.3 V.A) Potência Demandada: 73.44% (44743.8 W) (46344.1 V.A)

Corrente nas Fases: A=69.3A B=71.5A C=69.9A

5° PAVIMENTO - ADMINISTRATIVO - NÃO ESTABILIZADO

Quadro de Cargas

QD-CA9

Circ.	Descrição	Ilum. 35W	Ilum. 200W	Tom. 100W	Tom. 200W	Tom. 600W	Tom. 1200W	Ar 40W	Ar 100W	Ar 121W	Ar 150W	Ar 203W	Ar 220W	Ar 1500W	Ar 17800W
01L.CA7	ILUMINAÇÃO ÁREA DE VIVÊNCIA E CIRCULAÇÕES	20													
02L.CA7	ILUMINAÇÃO SANITÁRIOS	11													
03L.CA7	ILUMINAÇÃO ESCRITÓRIO NORTE	54													
04L.CA7	ILUMINAÇÃO ESCRITÓRIO SUL	54													
05L.CA7	ILUMINAÇÃO EXTERNA		4												
06F.CA7	TOMADAS DE USO GERAL					4									
07F.CA7	TOMADAS DE USO GERAL			7	8										
08F.CA7	TOMADAS SANITÁRIOS						2								
09F.CA7	TOMADAS COPA VIVÊNCIA						2								
10F.CA7	TOMADAS COPA						2								
11F.CA7	TOMADAS COPA						2								
12A.CA7	CLIMATIZAÇÃO							1	1			10			
13A.CA7	CLIMATIZAÇÃO													1	
14A.CA7	VENTILAÇÃO									1	1		1		
15A.CA7	CLIMATIZAÇÃO														1
16A.CA7	CLIMATIZAÇÃO														1
17L.CA7	BLOCOS AUTÔNOMOS PPCI			12											
Total		139	4	19	8	4	8	1	1	1	1	10	1	1	2
Aliment.	C=99.24m QT=2%														

Circ.	Pot. W	Pot. V.A	Demanda (%)	Fat. Pot.	Corr. A	Prot. A	Cond. mm2	Neutro mm2	Terra mm2	Fases ABC	Tensão V	Fase A	Fase B	Fase C
01L.CA7	700.0	875.0	100%	0.80	3.98	1P-16A	1.5	--	1.5	B	220	0.0	875.0	0.0
02L.CA7	385.0	481.3	100%	0.80	2.19	1P-16A	1.5	--	1.5	B	220	0.0	481.3	0.0
03L.CA7	1890.0	2362.5	100%	0.80	10.74	1P-16A	1.5	1.5	1.5	C	220	0.0	0.0	2362.5
04L.CA7	1890.0	2362.5	100%	0.80	10.74	1P-16A	1.5	1.5	1.5	A	220	2362.5	0.0	0.0
05L.CA7	800.0	1000.0	100%	0.80	4.55	1P-16A	1.5	1.5	1.5	A	220	1000.0	0.0	0.0
06F.CA7	2400.0	2400.0	50%	1.00	10.91	1P-16A	2.5	2.5	2.5	B	220	0.0	2400.0	0.0
07F.CA7	2300.0	2300.0	50%	1.00	10.45	1P-16A	2.5	2.5	2.5	B	220	0.0	2300.0	0.0
08F.CA7	2400.0	2400.0	50%	1.00	10.91	1P-16A	2.5	2.5	2.5	A	220	2400.0	0.0	0.0
09F.CA7	2400.0	2400.0	50%	1.00	10.91	1P-16A	2.5	2.5	2.5	B	220	0.0	2400.0	0.0
10F.CA7	2400.0	2400.0	50%	1.00	10.91	1P-16A	2.5	2.5	2.5	B	220	0.0	2400.0	0.0
11F.CA7	2400.0	2400.0	50%	1.00	10.91	1P-16A	2.5	2.5	2.5	C	220	0.0	0.0	2400.0
12A.CA7	2170.0	2400.0	80%	0.90*	10.91	1P-16A	2.5	2.5	2.5	C	220	0.0	0.0	2400.0
13A.CA7	1500.0	1500.0	80%	1.00	6.82	1P-16A	2.5	2.5	2.5	A	220	1500.0	0.0	0.0
14A.CA7	491.0	491.0	80%	1.00	2.23	1P-16A	2.5	2.5	2.5	C	220	0.0	0.0	491.0
15A.CA7	17800.0	17800.0	80%	1.00	26.97	3P-32A	6	6	6	ABC	380	5933.3	5933.3	5933.3
16A.CA7	17800.0	17800.0	80%	1.00	26.97	3P-32A	6	--	6	ABC	380	5933.3	5933.3	5933.3
17L.CA7	1200.0	1200.0	10%	1.00	5.45	1P-16A	2.5	2.5	2.5	B	220	0.0	1200.0	0.0
Total	60926.0	62572.3										19129.1	23922.9	19520.1
Aliment.	46721.5	48392.5	100%	0.97	70.22	3P-80A	50	25	25	ABC	380	19129.1	23922.9	19520.1

Potência Total (60926.0 W) (62572.3 V.A) Potência Demandada: 73.44% (44743.8 W) (46344.1 V.A)

Corrente nas Fases: A=69.3A B=71.5A C=69.9A

6° PAVIMENTO - ADMINISTRATIVO - NÃO ESTABILIZADO

Quadro de Cargas

QD-CAE

Circ.	Descrição	Ilum. 10W	Ilum. 90W	Ilum. 150W	Ilum. 600W	Pot. W	Pot. V.A	Demanda (%)	Fat. Pot.	Corr. A	Prot. A	Cond. mm2	Neutro mm2	Terra mm2	Fases ABC	Tensão V	Fase A	Fase B	Fase C
01L.CAE	ILUMINAÇÃO EXTERNA	9	7			720.0	900.0	100%	0.80	4.09	1P-16A	1.5	1.5	1.5	A	220	900.0	0.0	0.0
02L.CAE	ILUMINAÇÃO EXTERNA			3	2	1650.0	2062.5	100%	0.80	9.38	1P-16A	2.5	2.5	2.5	C	220	0.0	0.0	2062.5
03L.CAE	ILUMINAÇÃO EXTERNA				2	1200.0	1500.0	100%	0.80	6.82	1P-16A	4	4	4	A	220	1500.0	0.0	0.0
04L.CAE	ILUMINAÇÃO EXTERNA				2	1200.0	1500.0	100%	0.80	6.82	1P-16A	2.5	2.5	2.5	B	220	0.0	1500.0	0.0
05L.CAE	ILUMINAÇÃO EXTERNA				2	1200.0	1500.0	100%	0.80	6.82	1P-16A	4	4	4	B	220	0.0	1500.0	0.0
Total		9	7	3	8	5970.0	7462.5										2400.0	3000.0	2062.5
Aliment.	C=5m QT=2%					5970.0	7462.5	100%	0.80	11.30	3P-20A	2.5	2.5	2.5	ABC	380	2400.0	3000.0	2062.5

Potência Demandada: 100% (5970.0 W) (7462.5 V.A)

Corrente nas Fases: A=10.9A B=13.6A C=9.4A

ILUMINAÇÃO EXTERNA - TÉRREO - ADMINISTRATIVO - NÃO ESTABILIZADO

QD-CAE

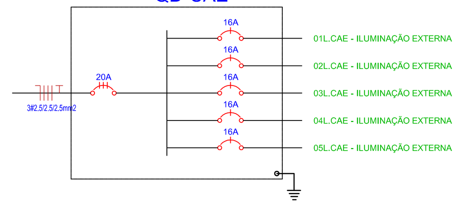

QD-CA7

QD-CA8

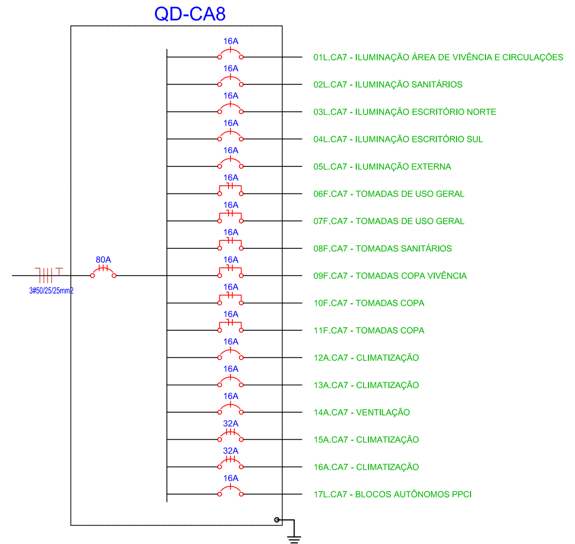

QD-CA9

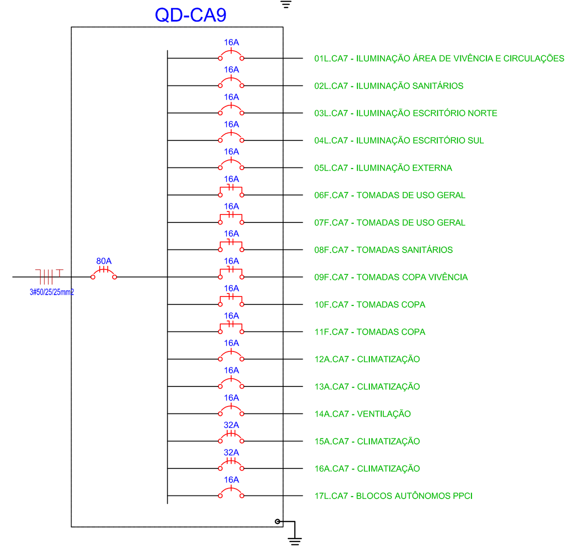

NOTAS GERAIS

1. AS INFORMAÇÕES CONTIDAS NESTE DESENHO DEVERÃO SEMPRE SER UTILIZADAS EM CONJUNTO COM AQUELAS CONTIDAS NO MEMORIAL DESCRITIVO E DOCUMENTAÇÃO COMPLEMENTAR CORRESPONDENTE.
2. OS CIRCUITOS DEVERÃO SER IDENTIFICADOS ATRAVÉS DE ETIQUETAS INDELÉVEIS, DE PLÁSTICO OU ACRÍLICO, DE COR PRETA, COM LEGENDAS NA COR BRANCA, FIXADAS NO ESPELHO FRONTAL INTERNO.
3. OS QUADROS DEVERÃO POSSUIR PORTA DOCUMENTOS.
4. AS ENTRADAS E SAÍDAS DOS CABOS DEVERÃO SER FEITAS PELA PARTE SUPERIOR E INFERIOR DOS QUADROS, QUE DEVERÃO SER PROVIDOS DE BLOCOS TERMINAIS (BORNES).
5. TODAS AS PARTES VIVAS DEVERÃO FICAR COMPLETAMENTE PROTEGIDAS POR CHAPAS METÁLICAS, DE MODO A NÃO PODEREM SER TOCADAS QUANDO ENERGIZADAS.
6. OS QUADROS E TODOS OS DISPOSITIVOS NELES MONTADOS DEVERÃO POSSUIR PLACAS DE IDENTIFICAÇÃO DE MODO A PERMITIR FÁCIL IDENTIFICAÇÃO.
7. DEVERÃO SER PREVISTOS ESPAÇOS RESERVAS PARA DISJUNTORES.
8. TODAS AS PARTES METÁLICAS DO PAINEL DEVERÃO SER ATERRADAS.
9. DEVE SER VERIFICADA A CARGA DOS EQUIPAMENTOS ELÉTRICOS, GARANTINDO QUE ESTEJA CONFORME O DIAGRAMA UNIFILAR ANTES DA REALIZAÇÃO DA LIGAÇÃO ELÉTRICA. HAVENDO QUALQUER INCONFORMIDADE, DEVE-SE REAVALIAR OS CIRCUITOS PELO RESPONSÁVEL TÉCNICO.
10. PARA ALIMENTADORES E DISJUNTORES GERAIS, VER QUADROS A MONTANTE.
11. TODOS OS QUADROS ELÉTRICOS DEVEM POSSUIR DPS 4x25kA TIPO I+II

LEGENDA

REPRESENTAÇÃO DOS CIRCUITOS

- CONDUTORES FASE
- TERRA
- CONDUTOR NEUTRO

CORES P/ CONDUTORES ELÉTRICOS

FASE A = PRETO, FASE B = VERMELHO E FASE C = BRANCO
NEUTRO: AZUL CLARO
TERRA: VERDE

ABREVIAÇÕES

CP-EL	CAIXA DE PASSAGEM - REDE ELÉTRICA	A	AR CONDICIONADO
CP-TL	CAIXA DE PASSAGEM - TELEFONIA/DADOS	DH	DUCHA HIGIÊNICA
DET	DETALHE	FE	FORNO ELÉTRICO
E	CIRCUITO DE EMERGÊNCIA	LL	LAVADORA DE LOUÇAS
F	CIRCUITO DE FORÇA	LR	LAVADORA DE ROUPAS
IL	CIRCUITO DE ILUMINAÇÃO	MB	MOTOBOMBA HIDRÁULICA
RF	RELÉ FOTOELÉTRICO	MIC	MICROONDAS
QDG	QUADRO DE DISTRIBUIÇÃO GERAL	SEC	SECADORA DE ROUPAS
QDE	QUADRO DE DISTRIBUIÇÃO DE EMERGÊNCIA	TE	TORNEIRA ELÉTRICA
QDF	QUADRO DE DISTRIBUIÇÃO DE FORÇA E ILUMINAÇÃO	VM	VENTILAÇÃO MECÂNICA

LEGENDA PARA DISJUNTORES

16A	DISJUNTOR A SECO - DIN CURVA C 16A 1P
32A	DISJUNTOR A SECO - DIN CURVA C 32A 1P
16A	DISJUNTOR DR 30mA - DIN CURVA C 16A 1P

REVISÃO		
REVISÃO		
REVISÃO		
REVISÃO		
REVISÃO	25/08/2024	ADIÇÃO DE NOTA QUANTO AO USO DE DPS
EMISSÃO INICIAL	03/06/2024	EMISSÃO INICIAL

SERVIÇO AUTÔNOMO MUNICIPAL DE ÁGUA E ESGOTO
CAXIAS DO SUL - RS
E-MAIL: samae@samaecaxias.com.br

CONTRATADA
SANTINI E ROCHA ARQUITETOS SOCIEDADE SIMPLES LTDA
RUA MOSTARDEIRO, 992 - CONJ. 03 - PORTO ALEGRE/RS - BAIRRO INDEPENDÊNCIA - CEP 90430-000
FONE 051 3332-6911
CNPJ: 90.157.553/0001-45

ESPECIALIDADE: ELÉTRICA
ETAPA: PROJETO EXECUTIVO

RESPONSÁVEL TÉCNICO
FELIPE RICHTER LUCAS00861796080
ENG. FELIPE RICHTER LUCAS - CREA-RS 203503
EQUIPE
ENG. CIVIL GIORDANO LORENCI
CREA-RS 174620

OBRA: SEDE ADMINISTRATIVA SAMAE IMPLANTAÇÃO

ENDEREÇO: Rua Visconde de Pelotas, 2256, Madureira - Caxias do Sul/RS

AUTOR DO ANTEPROJETO DE ARQUITETURA: ARQ. SAMUEL DAL PIAZ JACONI CAU- A101836-1 / ENG. LEONERIO DE CASTILHOS CREA 112007-D

CONTEÚDO: PROJETO ELÉTRICO
DIAGRAMAS UNIFILAR GERAIS - ADM - B

ESCALA: S/ESC.
PRANCHA: PB-03

15/02/2024
DE-2023-025-UNI-03-Rev01.dwg